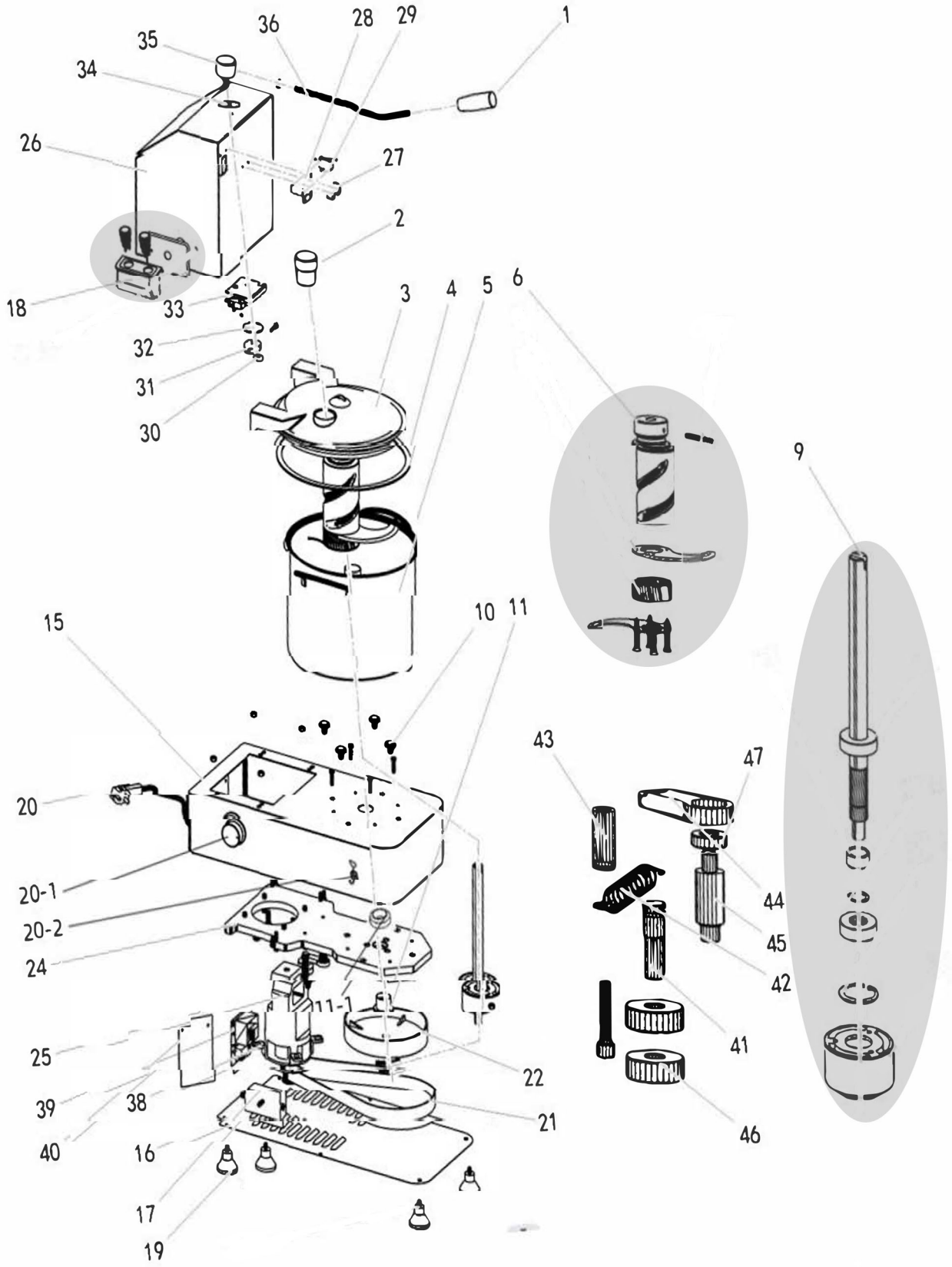

Bartscher	Cutter 1000 Artikel-Nr.: 120840	Explosionszeichnung Datum 19.09.2023	Seite 1 / 2

Pos.	Artikelbeschreibung	Description of item	Artikel Nr./Item No.
1	Handgriff	Handle	E012084001
2	Einfüllstopfen	Chuck plug	E012084002
3	Deckel	PC cover	E012084003
4	Dichtung	Water-proof gasket	E012084004
5	Behälter	container	E012084005
6	Messer komplett	blades complete	E012084006
10	Gummidichtung	Rubber gasket	E012084010
11	Hülse	Locating sleeve	E012084011
9	Antriebswelle	Drive shaft	E012084009
11-1	Dichtungsring	Sealing ring	E0120840111
15	Gehäuse unten	Base seat component	E012084015
16	Boden	Base board	E012084016
17	Potentiometer	Speed adjustor	E012084017
18	Schaltkasten mit Schaltern	Switch box complete	E012084018
19	Fuß	Feet	E012084019
20	Anschlusskabel	Power cable	E012084020
20-1	Knebel	Knob for adjustor of speed	E0120840201
20-2	Halterung	Adjustable buckle	E0120840202
21	Riemen	Belt	E012084021
22	Große Riemenscheibe	Big belt pulley	E012084022
24	Grundplatte	Main board	E012084024
25	Motor	Motor	E012084025
26	Ghäuse oben	Welding	E012084026
27	Halter	Limited block	E012084027
28	Halterung für Sicherheitsschalter	Front switch holder	E012084028
29	Sicherheitsschalter	Sure model switch	E012084029
30	Mutter	Big nut	E012084030
31	Nocken	Cam	E012084031
32	Dichtung	Big gasket	E012084032
33	Halterung für Schalter oben	Up switch holder	E012084033
34	Dichtung	Nylon gasket	E012084034
35	Griffhalterung	Handle seat	E012084035
36	Druckstange	Compression bar	E012084036
38	Motorhalterung	Motor holder	E012084038
39	Platine	Circuit board	E012084039
40	Deckel	Installation board	E012084040
41	Welle 1	Tension wheel shaft 1	E012084041
42	Zugfeder	Tension spring	E012084042
43	Kleine Welle	Small shaft	E012084043
44	Spannradarm	Tension wheel arm	E012084044
45	Welle 2	Wheel shaft 2	E012084045
46	Lager 6200	Bearing 6200	E012084046
47	Lager 6800	Bearing 6800	E012084047