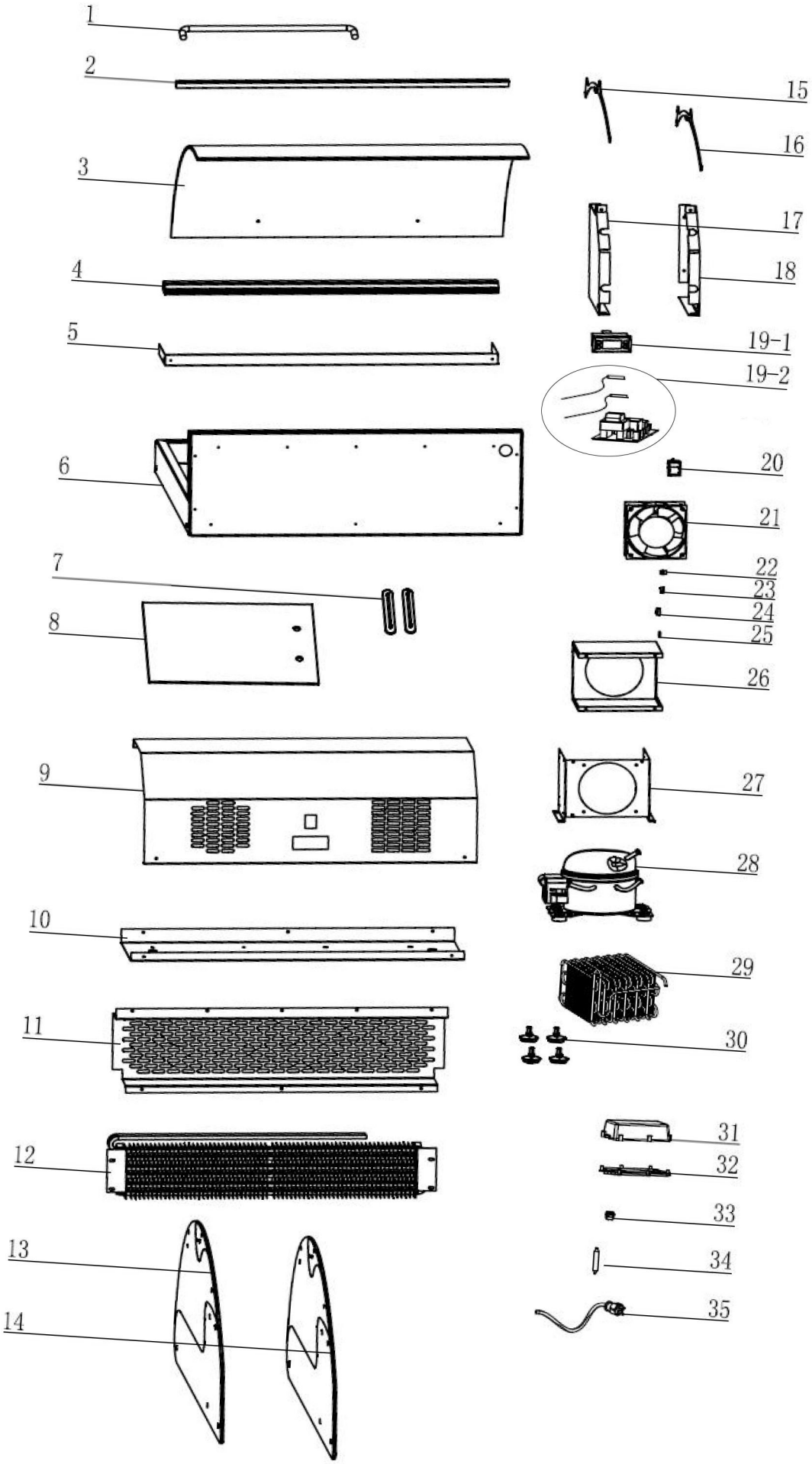

Bartscher	Kühlvitrine 105 Artikel-Nr.: 700256	Explosionszeichnung Datum 02.05.2024	Seite 1 / 2

Pos.	Artikelbeschreibung	Description of item	Artikel Nr./Item No.
1	Griff	Handle	E0700211G6
2	Schiene	Rail	E0700216G2
3	Frontscheibe, gebogenes Glas	Curved front glass	E0700216G3
4	Schiene	Rail	E0700216G4
5	Abdeckschiene	Cover guide rail	E0700216G5
6	Isolierung	Insulation	E0700216G6
7	Türgriff	Door handle	038395
8	Glasscheibe f. Tür	Glass f. door	E0700216G8
9	Abdeckung, hinten	Back cover	E0700216G9
10	Bodenplatte z. Kompressor	Bottom plate f. compressor	E0700216G10
11	Abdeckung f. Verdampfer	Evaporator cover	E0700216G11
12	Verdampfer	Evaporator	E0700216G12
13	Glasscheibe links	Left glass	E0700216G13
14	Glasscheibe rechts	Right glass	E0700216G14
15	Befestigung rechts	Right fixing	E0700216G15
16	Befestigung links	Left fixing	E0700216G16
17	Halterung links	Left bracket	E0700216G17
18	Halterung rechts	Right bracket	E0700216G18
19-1	Display	Display	E070022823
19-2	Thermostat digital komplett	Digital thermostat	E0700219124
20	Hauptschalter, rot	Main switch, red	A01204069
21	Lüftermotor	Fan motor	E0700216G21
22	Stift	Pin	E0700216G22
23	Stift, aussen	External pin	E0700216G23
24	Stift, mitte	Middle pin	E0700216G24
25	Stift, innen	Internal pin	E0700216G25
26	Abdeckung	Cover	E0700216G26
27	Abdeckung z. Kondensator	Condenser cover	E0700211G18
28	Kompressor	Compressor	E0700216G28
29	Kondensator	Condenser	E07002111G25
30	Fuß, höhenverstellbar	Adjustable foot	E070021723
31	Gehäuse	Housing	E070034267
32	Deckel z. Elektronik	Lid f. electronics	E070034271
33	Zugentlastung	Strain relief	01143605
34	Trockenfilter	Dry filter	070020533
35	Anschlusskabel m. Stecker	Power cord w. plug	010402567