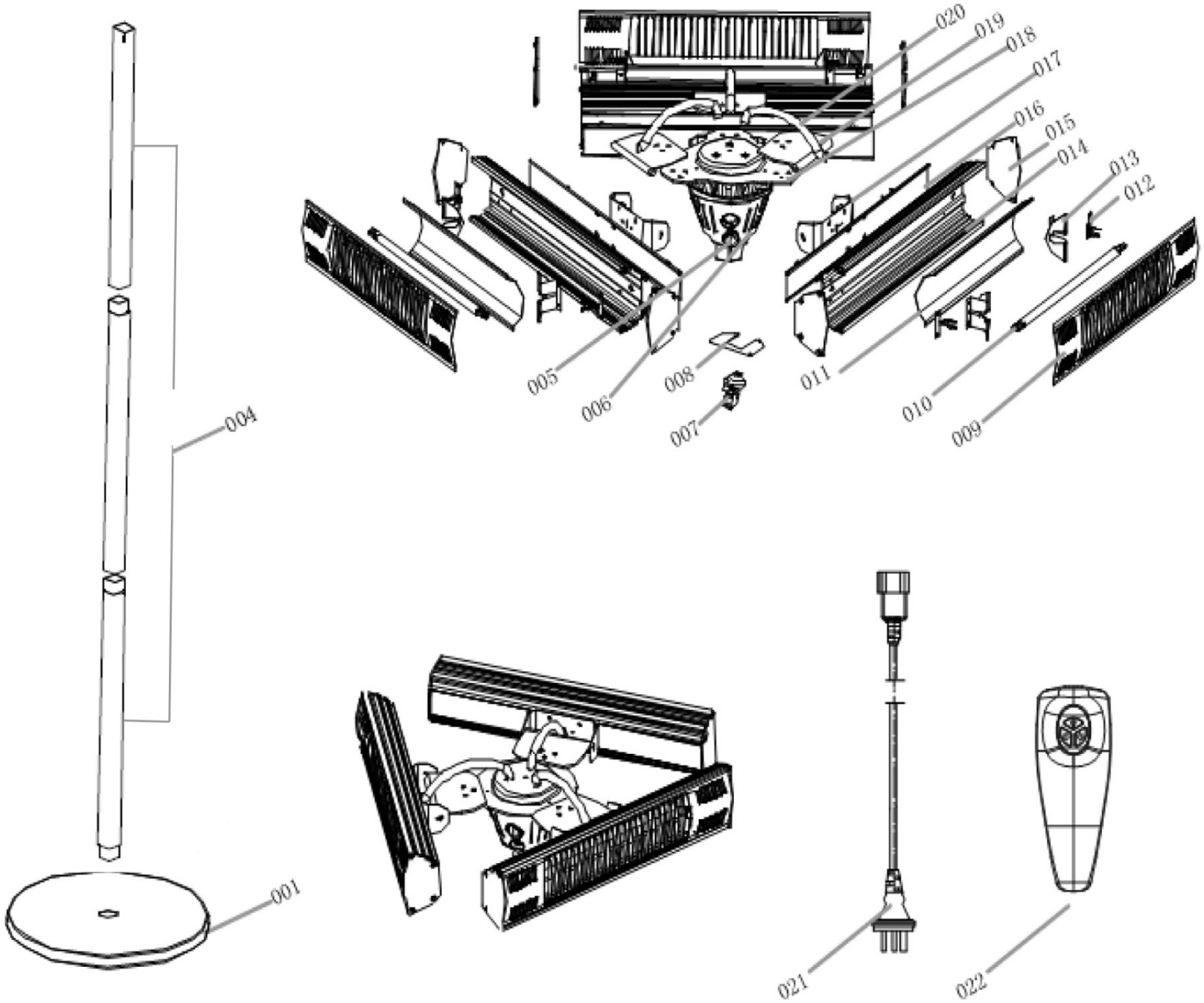


| | | | |
|---|---|---|---|
| Bartscher | Heizstrahler ST3000 3-E360<br>Artikel-Nr.: 825223 | Explosionszeichnung<br>12.07.2018 | Seite 1/2 |

| Pos. | Artikelbeschreibung | Description of item | Artikel Nr./Item No. |
|---|---|---|---|
| 1 | Sockel | Base | E082522301 |
| 4 | Standrohr | Standpipe | E082522304 |
| 7 | Schalter | Switch | E082522307 |
| 8 | Verbindung | Connection | E082522308 |
| 9 | Funkempfänger | Receiver | E082522309 |
| 10 | Kippschalter | Flip switch | E082522310 |
| 11 | Platine | Circuit board | E082522311 |
| 12 | Gitterabdeckung | Grid cover | E08252141 |
| 13 | Heizröhre | Heating tube | 825226 |
| 14 | Reflektorblech | Reflector panel | E082521531 |
| 15 | Klemme | Clamp | E082522315 |
| 16 | Blende | Panel | E082522316 |
| 17 | Blech, Aluminium | Plate, aluminium | E082522317 |
| 18 | Abdeckung, seitlich | Side cover | E082522318 |
| 19 | Lamelle | Lamella | E082522319 |
| 20 | Halterung | Bracket | E082522320 |
| 21+22 | Verbindung | Connection | E082522321 |
| 23 | Rohr | Pipe | E082522323 |
| 24 | Anschlusskabel | Power cord | E082522324 |
| 25 | Fernbedienung | Remote control | E082522325 |