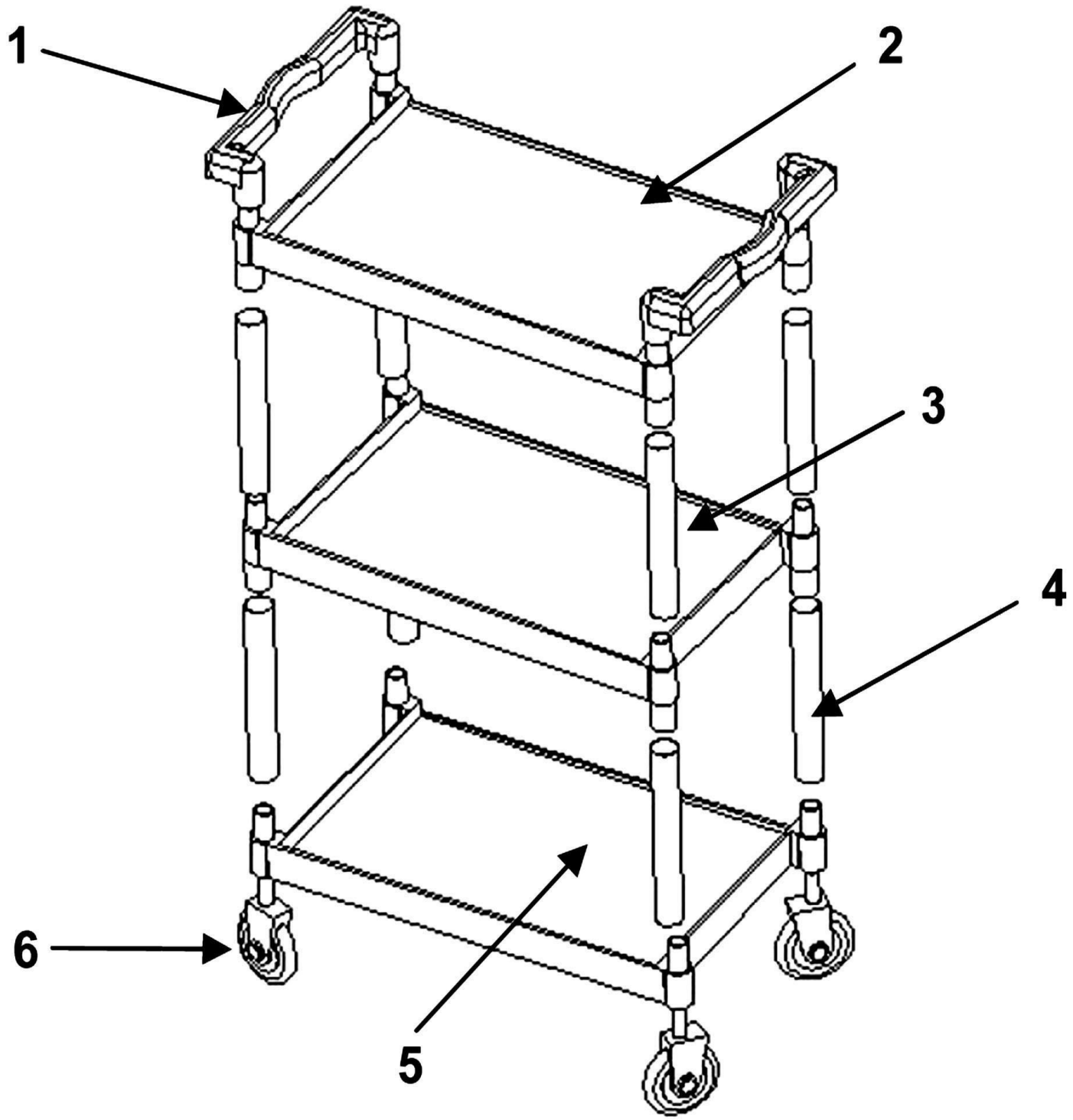

Bartscher	Servierwagen TS "Adjutant" Artikel-Nr.: A300049	Explosionszeichnung 17.10.2011	Seite 1/2

Pos.	Artikelbeschreibung	Description of item	Artikel Nr./Item No.
1	Griff	Handle	A03000494
2	Boden, oben	Shelf top	A03000491
3	Boden, mitte	Shelf middle	A03000492
4	Trägerstange, Aluminium	Support rod (aluminium)	A03000495
5	Boden, unten	Shelf bottom	A03000493
6	Rad	Guide roll	A03000496
ab / from	4500057510		
6	Rad	Guide roll	A03000497