casselin	Appareil à raclette - 1/4 de meule	Version : CAR140317
	Référence : CAR14	

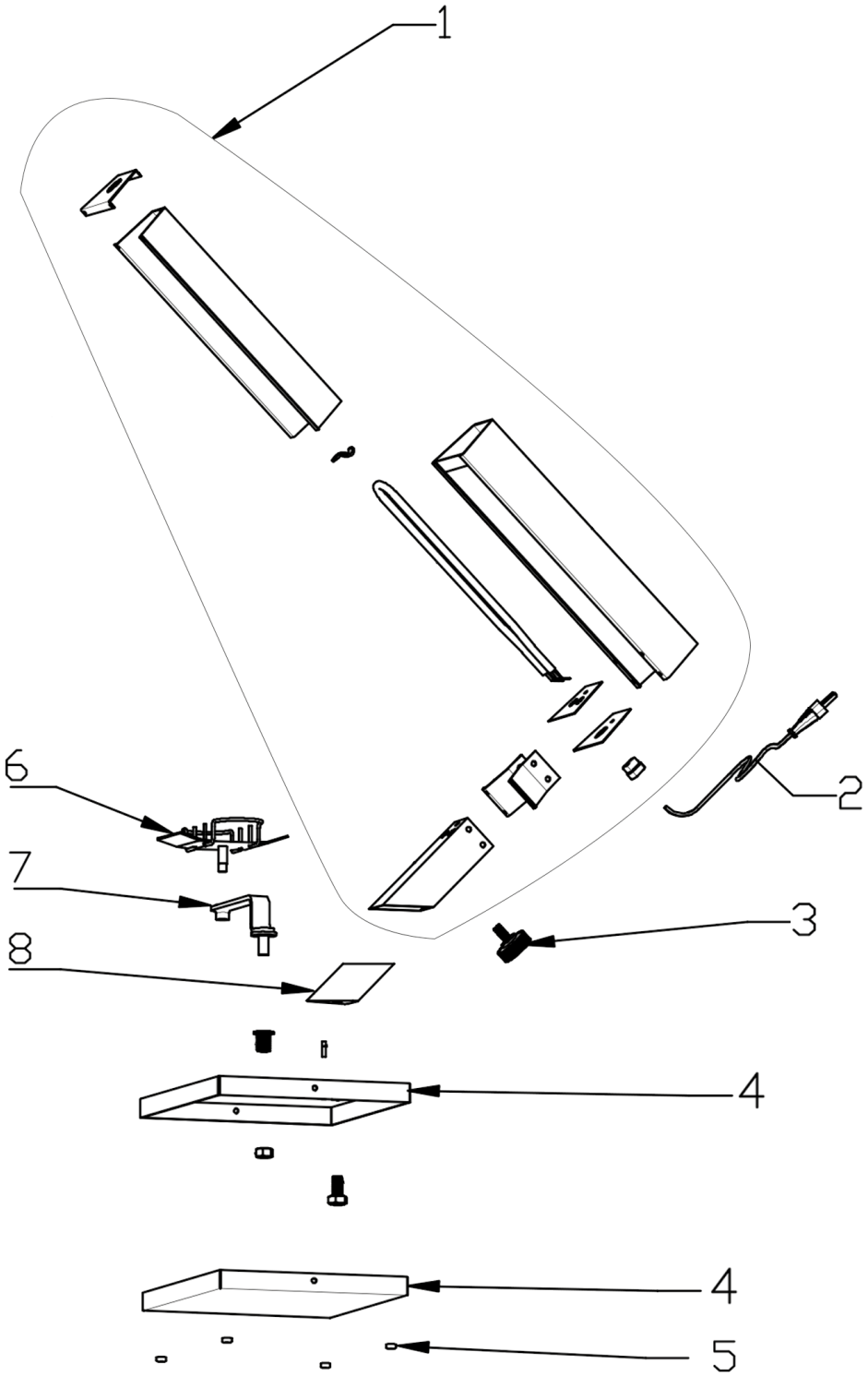

casselin	Appareil à raclette Référence : CAR14	Version : CAR140317

N° pièce	Description pièce	Référence
1	Bloc électrique	0317CAR141
2	Cordon d'alimentation	0317AR127
3	Vis de maintien bloc électrique	0317AR122
4	Base	0317CAR144
5	Pied	0317CAR145
6	Plateau	0317CAR146
7	Support plateau	0317CAR147
8	Support bloc électrique	0317CAR148