casselin	Bain maire GN 1/3	Version : CBM30317
	Référence : CBM3	

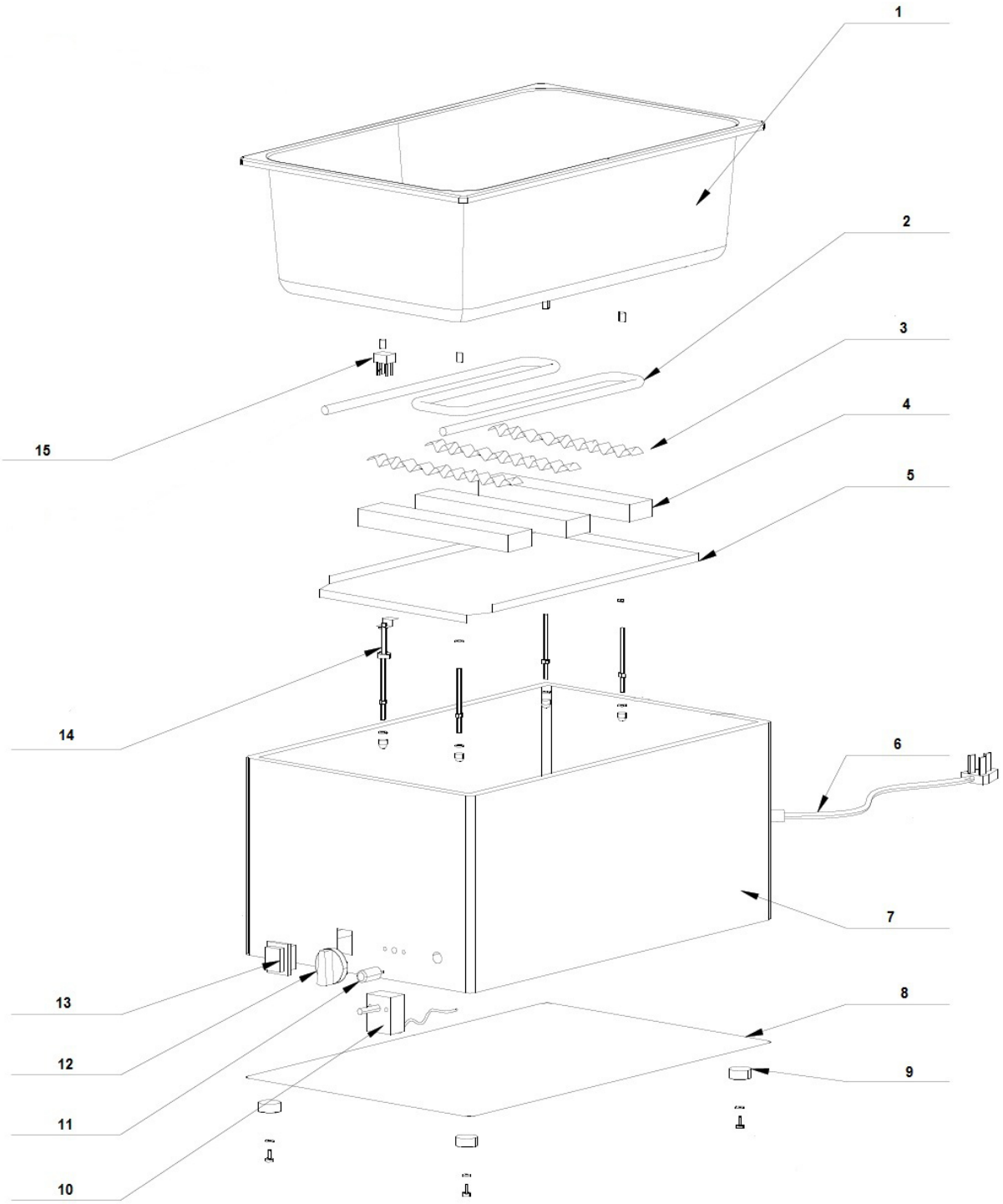

	Bain-marie	Version : CBM30317
	Référence : CBM3	

N° pièce	Description pièce	Référence
1	Cuve	0317BM11
2	Résistance	0317BM12
3	Barre de fixation	0317BM13
4	Barre de fixation	0317BM14
5	Plaque de fixation	0317BM15
6	Cable d'alimentation	0317BM16
7	Base	0317BM17
8	Plaque inférieure	0317BM18
9	Pied	0317BM19
10	Thermostat de régulation	0317BM110
11	Voyant lumineux	0317CMS19
12	Bouton thermostat	0317BM112
13	Interrupteur	0317PDCYTS12
14	Tige du thermostat de sécurité	0317BM114
15	Thermostat de sécurité	0317BM115