casselin	Cuiseur à pâtes électrique	Version : CCAP0317
	Référence : CCAP	

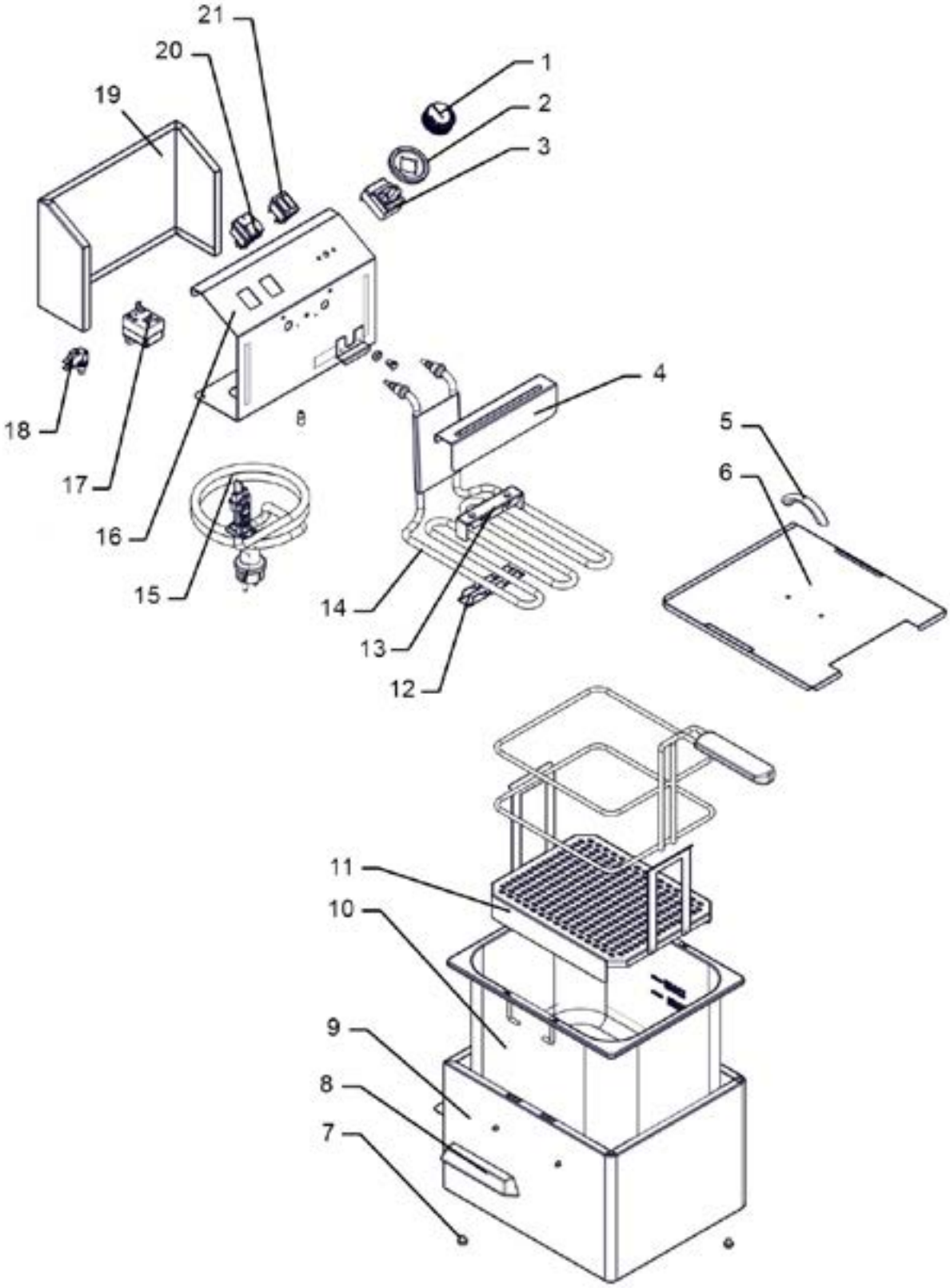

casselin	Cuiseur à pâtes Référence : CCAP	Version : CCAP0317

N° pièce	Description pièce	Référence
1	Bouton thermostat	0317CAP1
2	Embase bouton thermostat	0317SPM13
3	Thermostat de régulation	0317CAP3
4	Protection résistance	0317CAP4
5	Poignée	0317CAP5
6	Couvercle	0317CAP6
7	Pied	0317CAP7
8	Poignée	0317CAP8
9	Base	0317CAP9
10	Cuve	0317CAP10
11	Grille de protection	0317CAP11
12	Fixation inférieure	0317CAP12
13	Fixation supérieure	0317CAP13
14	Résistance	0317CAP14
15	Câble électrique	0317CAP15
16	Plastron	0317CAP16
17	Thermostat de sécurité	0317CAP17
18	Contacteur	0317CAP18
19	Plaque arrière	0317CAP19
20	Interrupteur	0317FP1328
21	Voyant lumineux	0317CCP39