casselin	**Chariot bain marie à eau 3 x GN 1/1**	**Version : CCBM3H0317**
	Référence : CCBM3H	

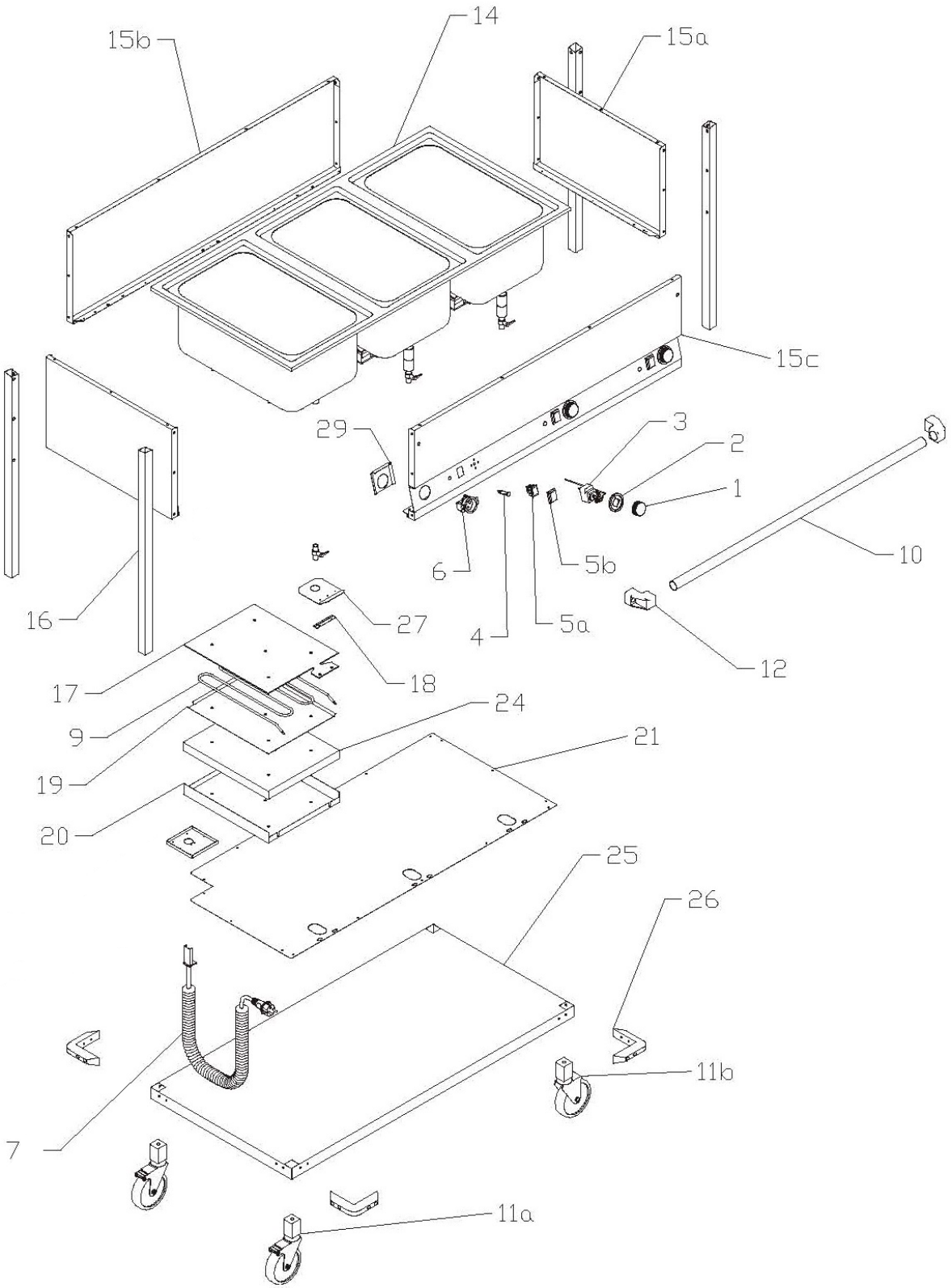

casselin	Chariot bain-marie Référence : CCBM3H	Version : CCBM3H0317

N° pièce	Description pièce	Référence
1	Bouton thermostat	0317CBM3V1
2	Embase bouton thermostat	0317CA3010
3	Thermostat de régulation	0317CBM3V3
4	Voyant rouge	0317CBM3V4
5	Interrupteur	0317CPASF311
6	Prise électrique	0317CBM3V6
7	Câble d'alimentation	0317CBM3V7
9	Résistance	0317CBM3V9
10	Barre d'acier	0317CBM3H10
11a	Roue avec frein	0317CBM3V11a
11b	Roue	0317CBM3V11b
12	Fixation pour la barre	0317CBM3V12
14	Cuve	0317CBM3V14
15a	Plaque arrière	0317CBM3V15a
15b	Plaque latérale	0317CBM3V15b
15c	Plaque avant	0317CBM3H15c
16	Pied	0317CBM3V16
17	Plaque supérieure	0317CBM3V17
18	Barre de fixation	0317CBM3V18
19	Plaque inférieure	0317CBM3V19
20	Cache	0317CBM3V20
21	Plaque inférieure	0317CBM3V21
24	Plaque d'isolation	0317CBM3V24
25	Plateau	0317CBM3V25
27	Plaque de fixation	0317CBM3V27
29	Plaque de fixation	0317CBM3V29