casselin	Chauffe-frites GN 1/1 Céramique	Version : CCF10317
	Référence : CCF1	

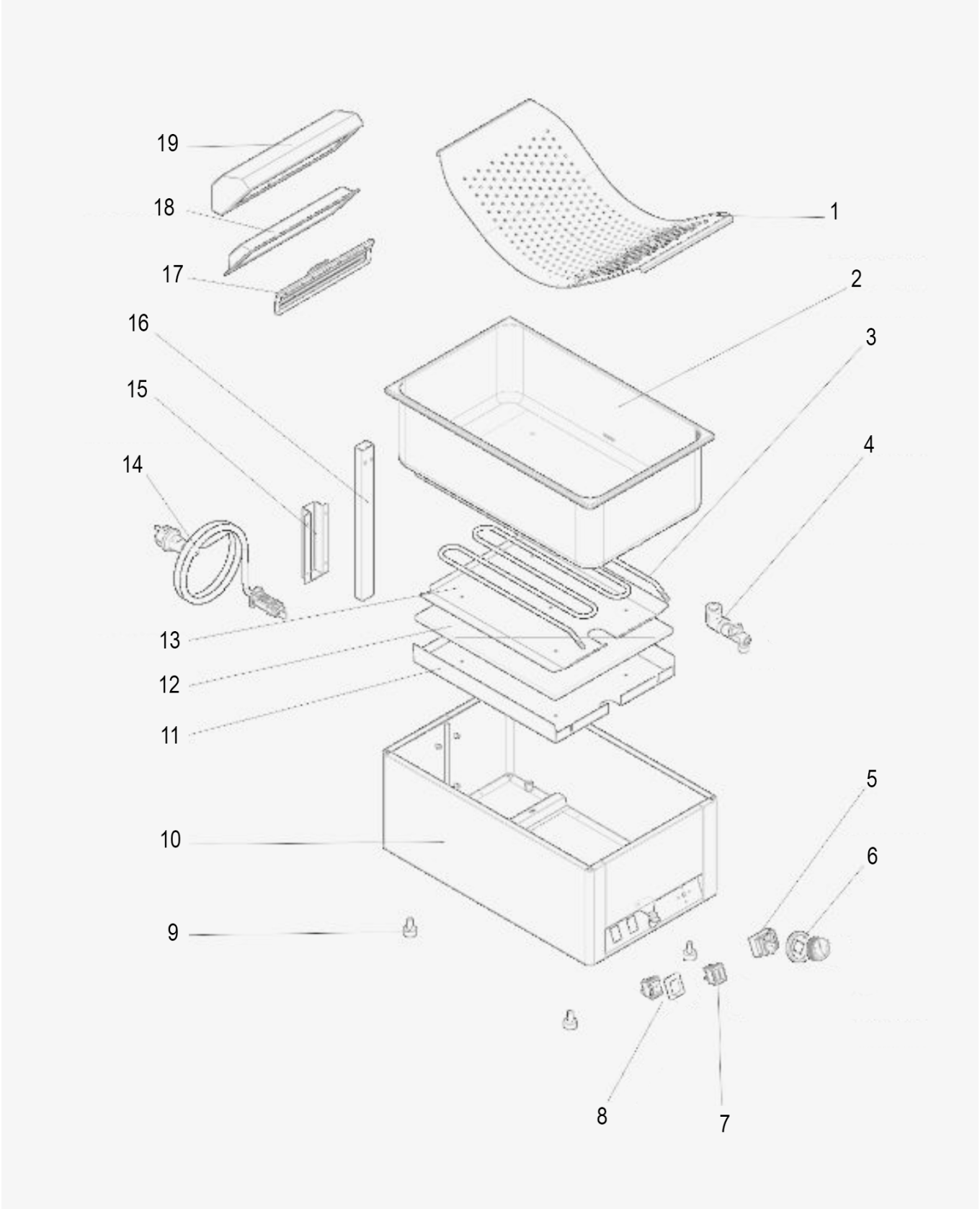

	Chauffes-frites	Version : CCF10317
	Référence : CCF1	

N° pièce	Description pièce	Référence
1	Egouttoire	0317CCF11
2	Cuve	0317CCF12
3	Résistance	0317CCF13
4	Vanne de vidange	0317CCF14
5	Thermostat de régulation	0317CCF15
6	Bouton thermostat	0317CCF16
7	Voyant lumineux	0317FP1329
8	Interrupteur	0317CCF18
9	Pied	0317FB1611
10	Base	0317CCF110
11	Plaque de fixation	0317CCF111
12	Plaque d'isolation	0317CCF112
13	Plaque inférieure	0317CCF113
14	Cordon d'alimentation	0317CCF114
15	Plaque de fixation lampe	0317CCF115
16	Tube	0317CCF116
17	Lampe céramique	0317CCF117
18	Protection lampe	0317CCF118
19	Couvercle	0317CCF119