| | | |
|---|---|---|
| casselin | Chauffe-frites GN1/1 infrarouge | Version : CCF30318 |
| | Référence : CCF3 | |

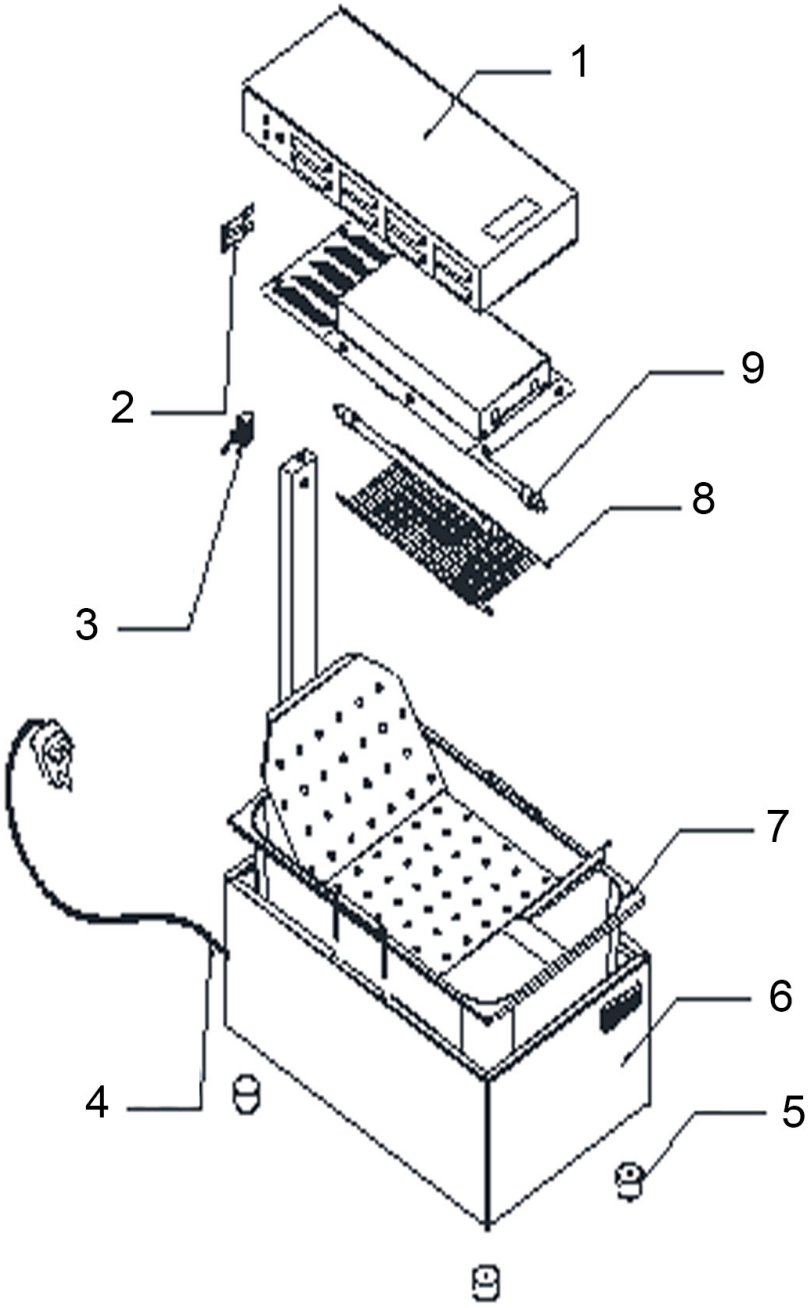

| | | |
|---|---|---|
| casselin | Chauffe-frites GN1/1 infrarouge<br>Référence : CCF3 | Version : CCF30318 |

| N° pièce | Description pièce | Référence |
|---|---|---|
| 1 | Boîtier supérieur acier inoxydable | 0318CCF31 |
| 2 | Lumière bouton | 0318CCF32 |
| 3 | Bouton marche/arrêt | 0318CCF33 |
| 4 | Câble d'alimentation | 0318CCF34 |
| 5 | Pieds | 0318CCF35 |
| 6 | Boîtier acier inoxydable | 0318CCF36 |
| 7 | Bac acier inoxydable | 0318CCF37 |
| 8 | Grille de sécurité | 0318CCF38 |
| 9 | Résistance infrarouge | 0318CCF39 |