casselin	Chauffe pains 3 plots	Version : CCP30317
	Référence : CCP3	

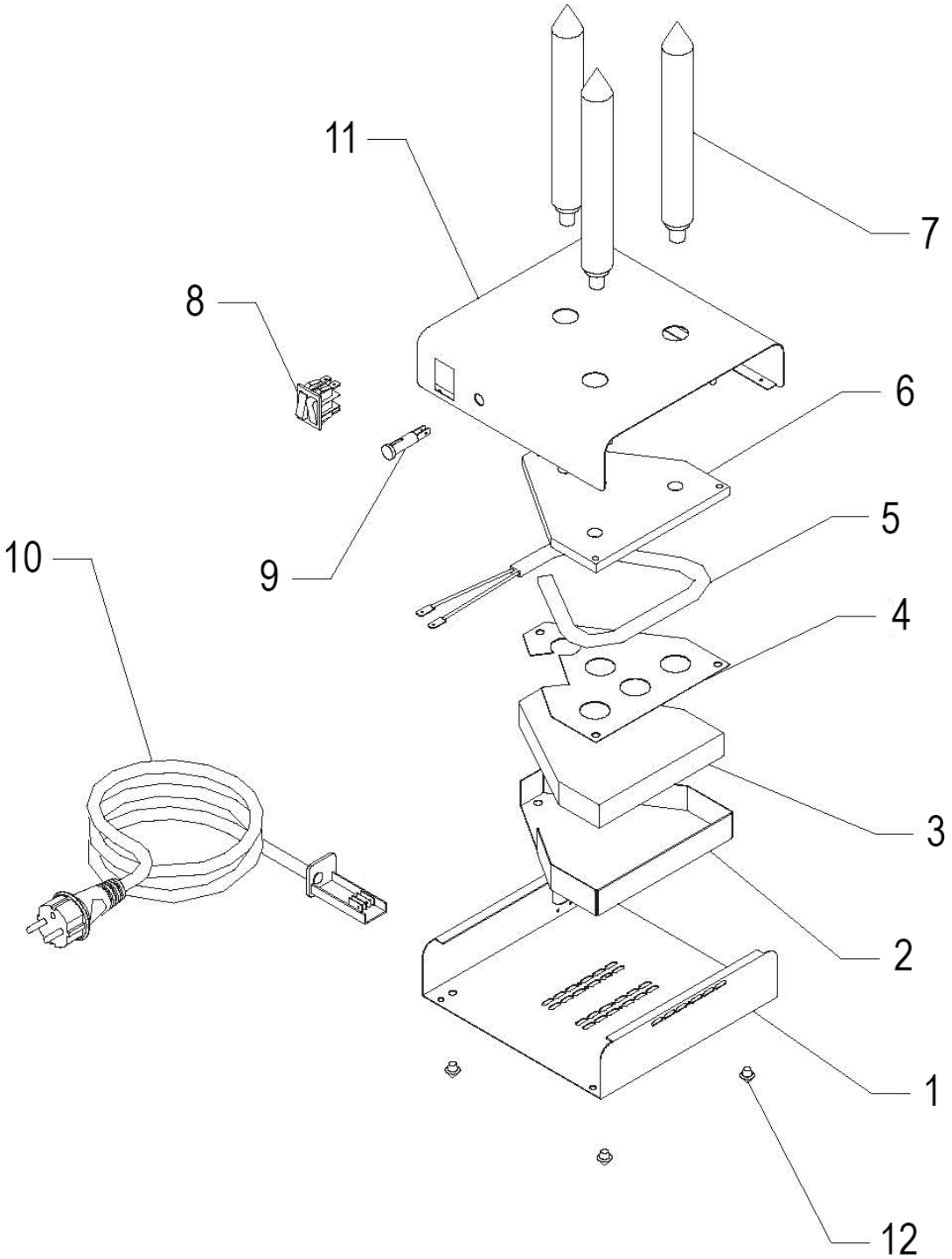

	Chauffe-pain	Version : CCP30317
	Référence : CCP3	

N° pièce	Description pièce	Référence
1	Couvercle	0317CCP31
2	Plaque de fixation	0317CCP32
3	Plaque isolante	0317CCP33
4	Plaque inférieure	0317CCP34
5	Résistance	0317CCP35
6	Plaque supérieure	0317CCP36
7	Plot	0317CCP37
8	Interrupteur	0317CCP38
9	Voyant	0317CCP39
10	Cordon d'alimentation	0317CCP310
11	Base	0317CCP311
12	Pied	0317CCP312