casselin	Distributeur de céréales 4 tubes	Version : CDC40317
	Référence : CDC4	

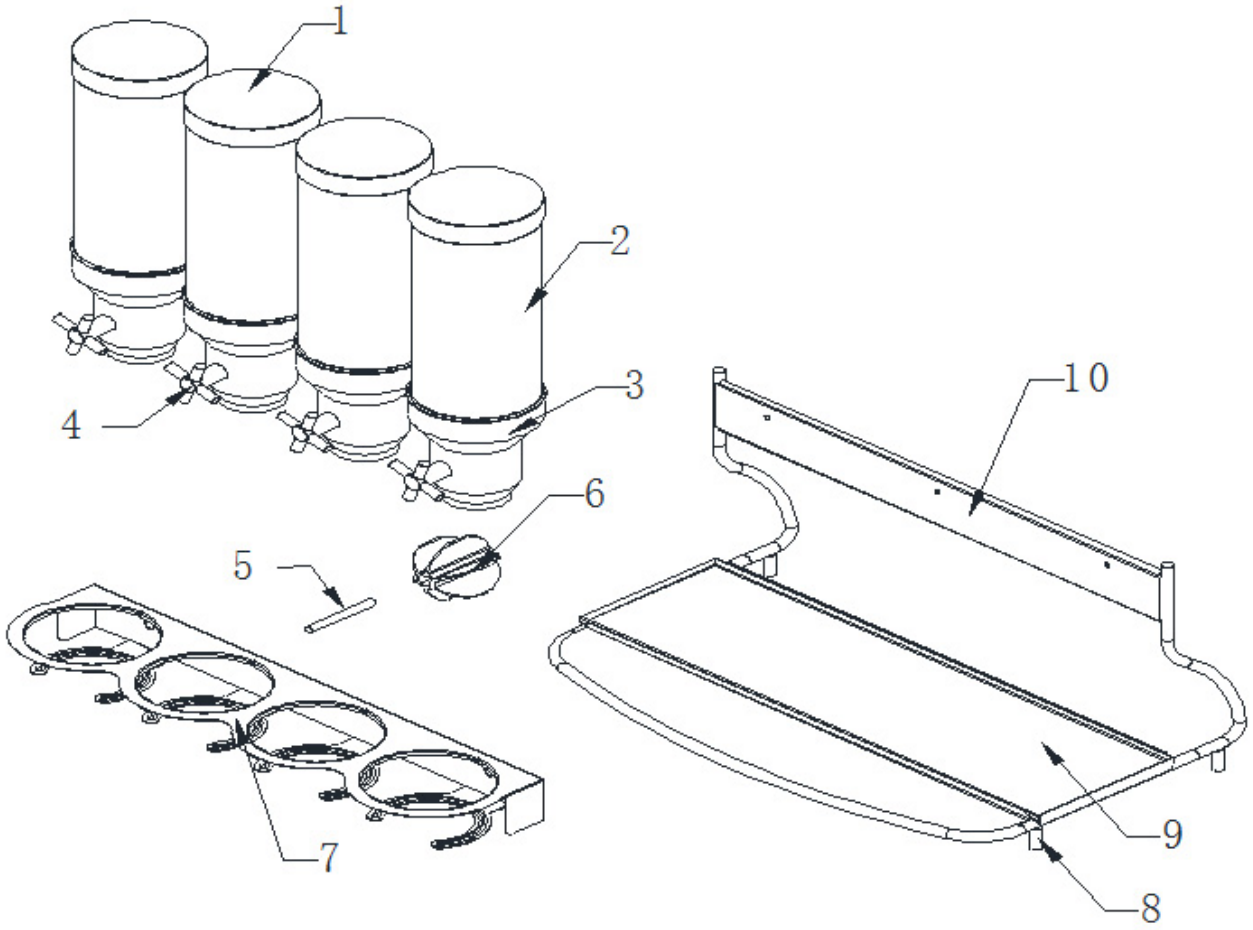

	Distributeur de céréales	Version : CDC40317
	Référence : CDC4	

N° pièce	Description pièce	Référence
1	Couvercle	0317PDDC21
2	Tube	0317PDDC22
3	Embase	0317PDDC23
4	Molette	0317PDDC24
5	Tige	0317PDDC25
6	Roulette	0317PDDC26
7	Fixation distributeur de céréales	0317PDDC47
8	Pied	0317PDDC28
9	Récupérateur de céréales	0317PDDC49
10	Chassis	0317PDDC410

PA	*PV*
	9
	27
	10
	5
	3,5
	5,5
	38
	3
	29
	64