casselin	Distributeur de jus de fruit 8L x 2	Version : CDJ820319
	Référence : CDJ82	

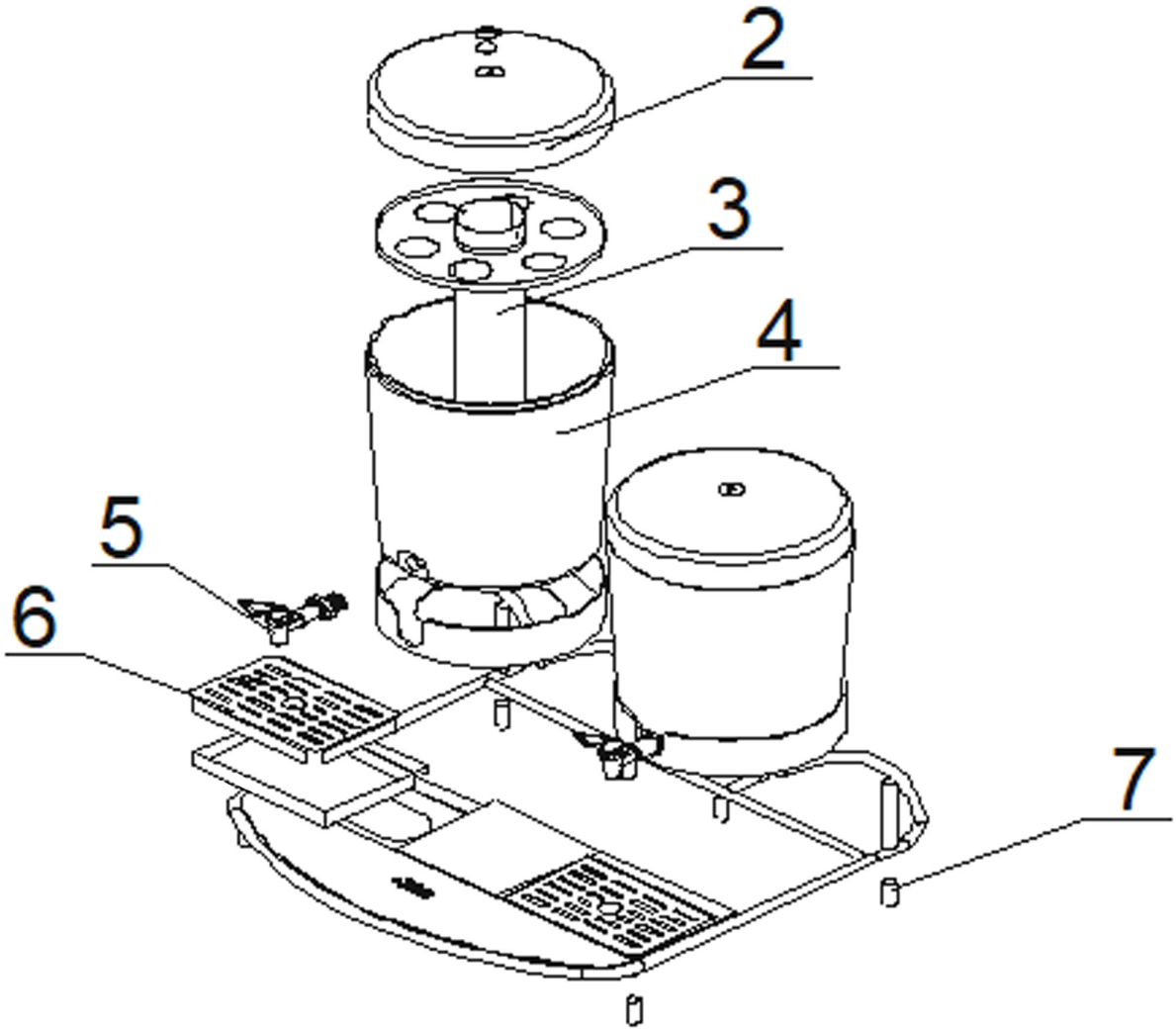

casselin	Distributeur de jus de fruit 8L x 2 Référence : CDJ82	Version : CDJ820319

N° pièce	Description pièce	Référence
2	Couvercle	0319CDJ82
3	Tube de refroidissement	0319CDJ83
4	Bol en plastique	0319CDJ84
5	Robinet	0319CDJ85
6	Bac de récupération	0319CDJ86
7	Pieds	0319CDJ87