| | | |
|---|---|---|
| casselin | Distributeur de jus de fruit 8L | Version : CDJ80319 |
| | Référence : CDJ8 | |

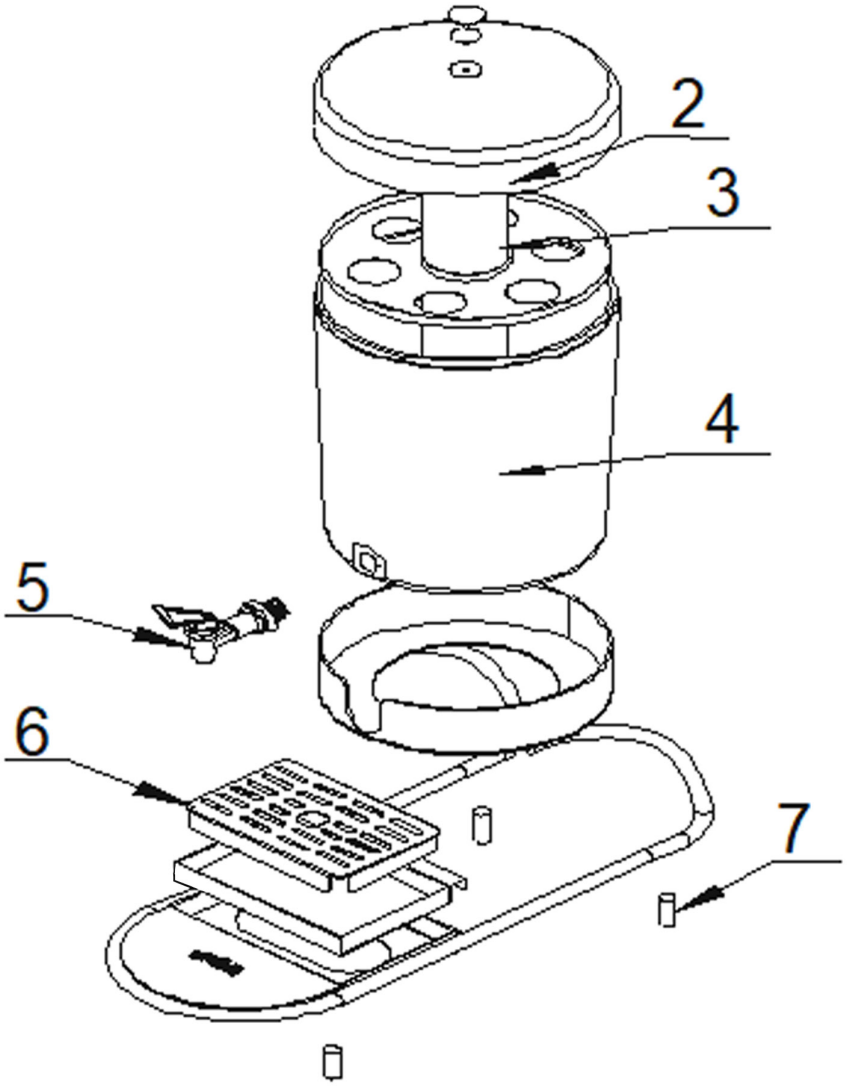

| | Distributeur de jus de fruit 8L<br>Référence : CDJ8 | Version : CDJ80319 |
|---|---|---|

| N° pièce | Description pièce | Référence |
|---|---|---|
| 2 | Couvercle | 0319CDJ82 |
| 3 | Tube de refroidissement | 0319CDJ83 |
| 4 | Bol en plastique | 0319CDJ84 |
| 5 | Robinet | 0319CDJ85 |
| 6 | Bac de récupération | 0319CDJ86 |
| 7 | Pieds | 0319CDJ87 |