casselin	Four à convection	Version : CFCV10317
	Référence : CFCV1	

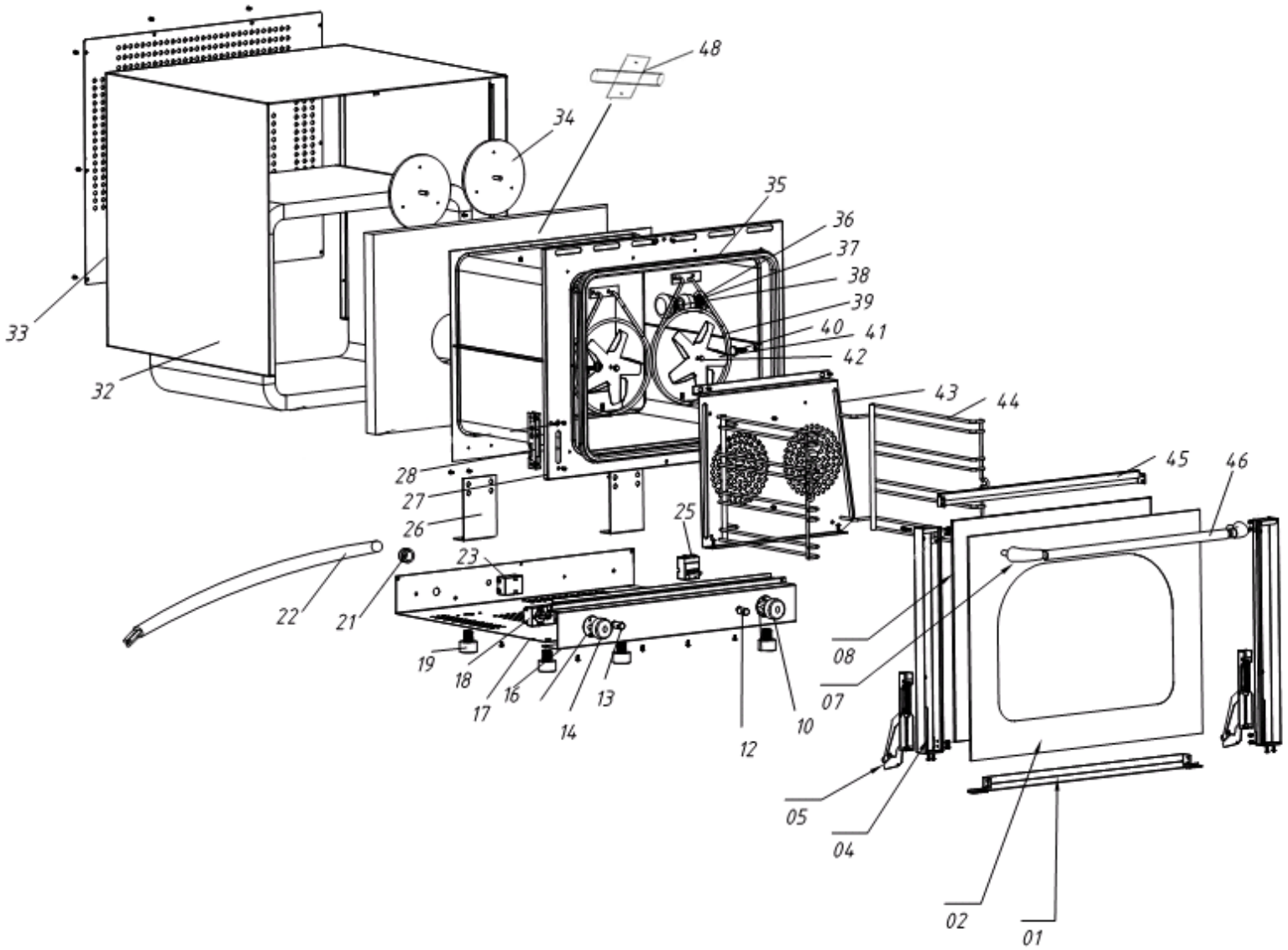

casselin	Four à convection Référence : CFCV1	Version : CFCV10317

N° pièce	Description pièce	Référence
1	Cadran de vitre inférieure	0317FCV11
2	Vitre extérieur	0317FCV12
4	Cadran porte	0317FCV14
5	Charniere de porte	0317FCV15
7	Support de poignée	0317FCV17
8	Vitre intérieur	0317FCV18
10	Bouton de thermostat de régulation	0317FCV110
12	Voyant de température	0317FCV112
13	Voyant de minuterie	0317FCV113
14	Bouton de minuterie	0317FCV114
16	Plastron	0317FCV116
17	Support de four	0317FCV117
18	Minuterie	0317FCV118
19	Pied	0317FCV119
23	Thermostat de sécurité	0317FCV123
25	Thermostat de régulation	0317FCV125
21	Presse étoupe	0317FCV121
22	Cordon d'alimentation	0317FCV122
26	Support	0317FCV126
27	Chambre intérieure	0317FCV127
28	Charnière interieur	0317FCV128
32	Protection inox	0317FCV132
33	Protection arrière	0317FCV133
35	Joint de porte	0317FCV135
36	Douille d'ampoule	0317FCV136
37	Ampoule	0317FCV137
38	Cache d'ampoule	0317FCV138
34 + 41 + 42	Moteur complet	0317FCV134
39	Résistance	0317FCV139
40	Vis de blocage pour étagère	0317FCV140
43	Plaque de protection ventillateur	0317FCV143
44	Support de grille	0317FCV144
45	Cadran de vitre supérieur	0317FCV145
46	Barre de poignée	0317FCV146
48	Tuyau d'air	0317FCV148
49	Porte complète	0317FCV149

casselin	Four à convection Référence : CFCV1	Version : CFCV10317

N° pièce	Description pièce	Référence
1	Cadran de vitre inférieure	0317FCV11
2	Vitre extérieur	0317FCV12
4	Cadran porte	0317FCV14
5	Charniere de porte	0317FCV15
7	Support de poignée	0317FCV17
8	Vitre intérieur	0317FCV18
10	Bouton de thermostat de régulation	0317FCV110
12	Voyant de température	0317FCV112
13	Voyant de minuterie	0317FCV113
14	Bouton de minuterie	0317FCV114
16	Plastron	0317FCV116
17	Support de four	0317FCV117
18	Minuterie	0317FCV118
19	Pied	0317FCV119
23	Thermostat de sécurité	0317FCV123
25	Thermostat de régulation	0317FCV125
21	Presse étoupe	0317FCV121
22	Cordon d'alimentation	0317FCV122
26	Support	0317FCV126
27	Chambre intérieure	0317FCV127
28	Charnière interieur	0317FCV128
32	Protection inox	0317FCV132
33	Protection arrière	0317FCV133
35	Joint de porte	0317FCV135
36	Douille d'ampoule	0317FCV136
37	Ampoule	0317FCV137
38	Cache d'ampoule	0317FCV138
34 + 41 + 42	Moteur complet	0317FCV134
39	Résistance	0317FCV139
40	Vis de blocage pour étagère	0317FCV140
43	Plaque de protection ventillateur	0317FCV143
44	Support de grille	0317FCV144
45	Cadran de vitre supérieur	0317FCV145
46	Barre de poignée	0317FCV146
48	Tuyau d'air	0317FCV148
49	Porte complète	0317FCV149