casselin	Friteuse électrique 4 litres	Version : CFE40317
	Référence : CFE4	

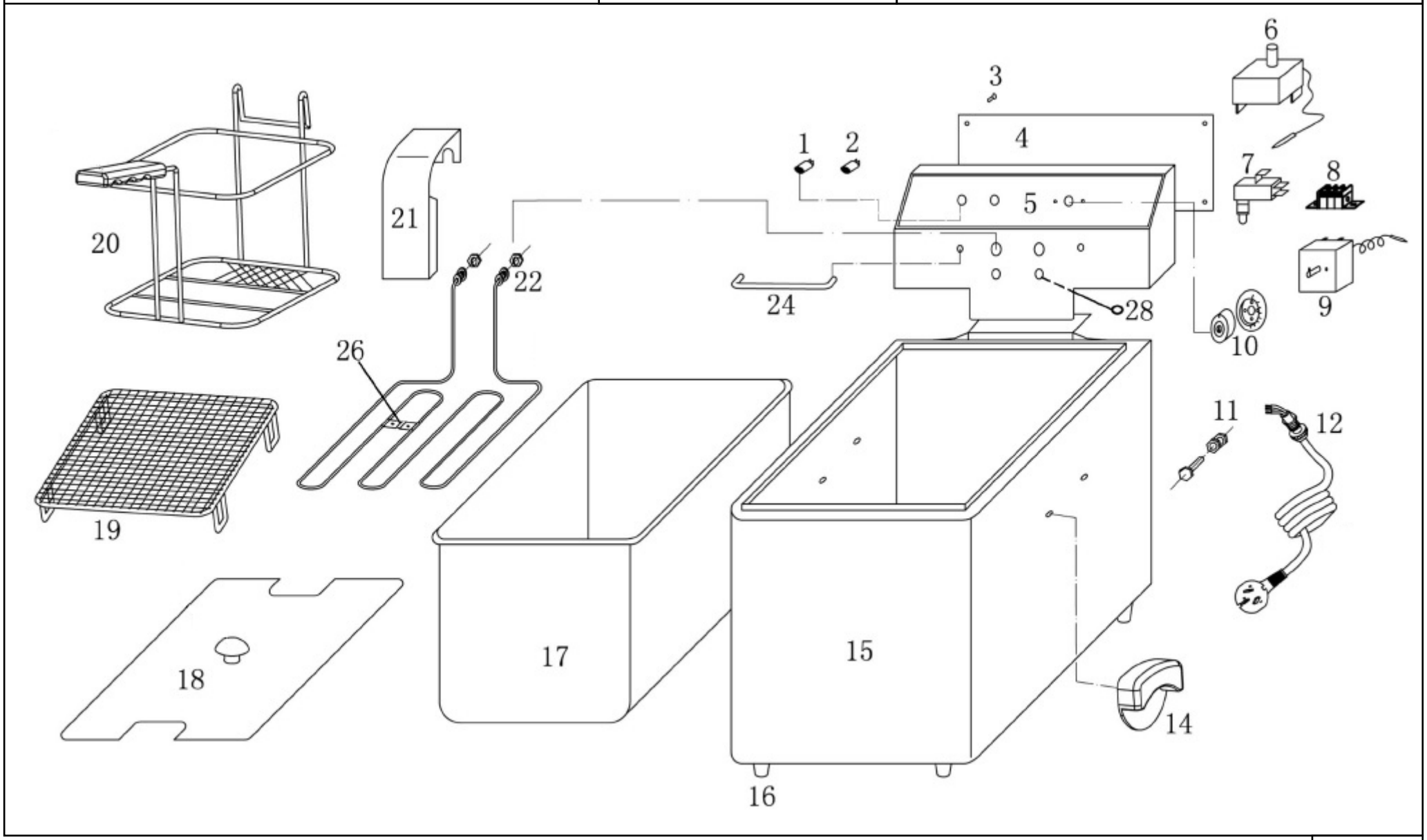

	Friteuse	Version : CFE40317
	Référence : CFE4	

N° pièce	Description pièce	Référence
1	Voyant vert	0317FE41
2	Voyant orange	0317FE42
3	Vis plaque de protection	0317FE43
4	Plaque de protection	0317FE44
5	Plastron	0317FE45
6	Thermostat de sécurité	0317FE46
7	Contact de sécurité	0317FE47
8	Bornier	0317FE48
9	Thermostat de régulation EGO	0317FE49
10	Bouton de thermostat	0317FE410
11	Vis de raccordement à la terre	0317FE411
12	Cable d'alimentation	0317FE412
14	Jeu de poignées	0317FE414
15	Support de cuve	0317FE415
16	Pied de cuve	0317FE416
17	Cuve	0317FE417
18	Couvercle complet	0317FE418
19	Grille de protection	0317FE419
20	Panier	CPFE4
21	Plaque de protection résistance	0317FE421
22	Résistance 230V	0317FE422
24	Support de panier	0317FE424
26	Clips de sonde	0317FE426
28	Joint sonde de température	0317FE428
	Box électrique complète	0317FE429