casselin	Friteuse électrique 2 x 7 litres	Version : CFE720317
	Référence : CFE72	

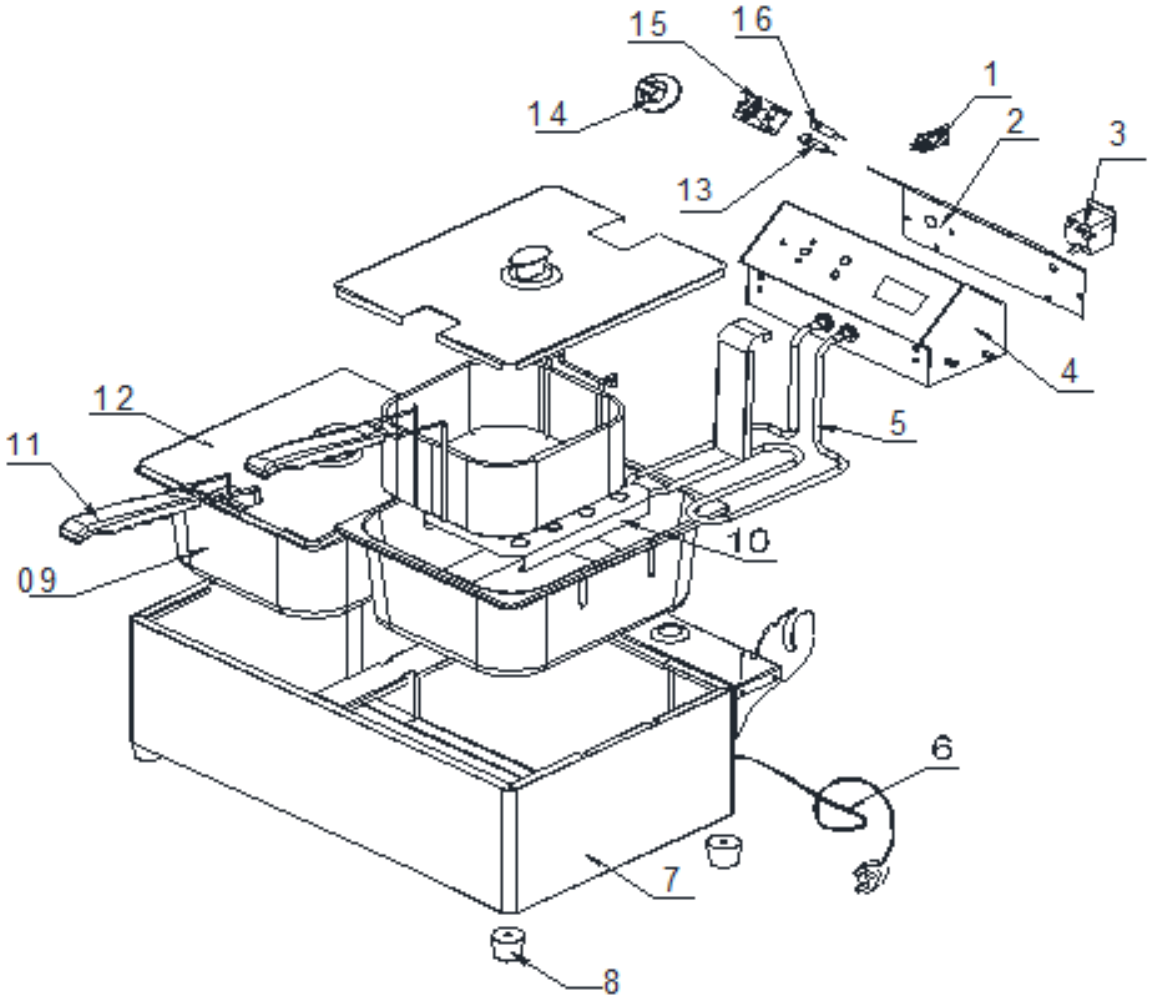

	Friteuse	Version : CFE720317
	Référence : CFE72	

N° pièce	Description pièce	Référence
1	Contacteur	0317FE71
2	Plaque arrière	0317FE72
3	Thermostat de sécurité	0317FE73
4	Box électrique	0317FE74
5	Résistance	0317FE75
6	Cordon électrique	0317FE76
7	Support de cuve	0317FE727
8	Pied	0317FE78
9	Cuve	0317FE79
10	Grille de protection	0317FE710
11	Panier	0317FE711
12	Couvercle	0317FE712
13	Voyant vert	0317FE713
14	Bouton thermostat	0317PDCR40EP12
15	Thermostat de régulation	0317FE49
16	Voyant rouge	0317G90S8