casselin	Friteuse électrique 8 litres	Version : CFE80317
	Référence : CFE8	

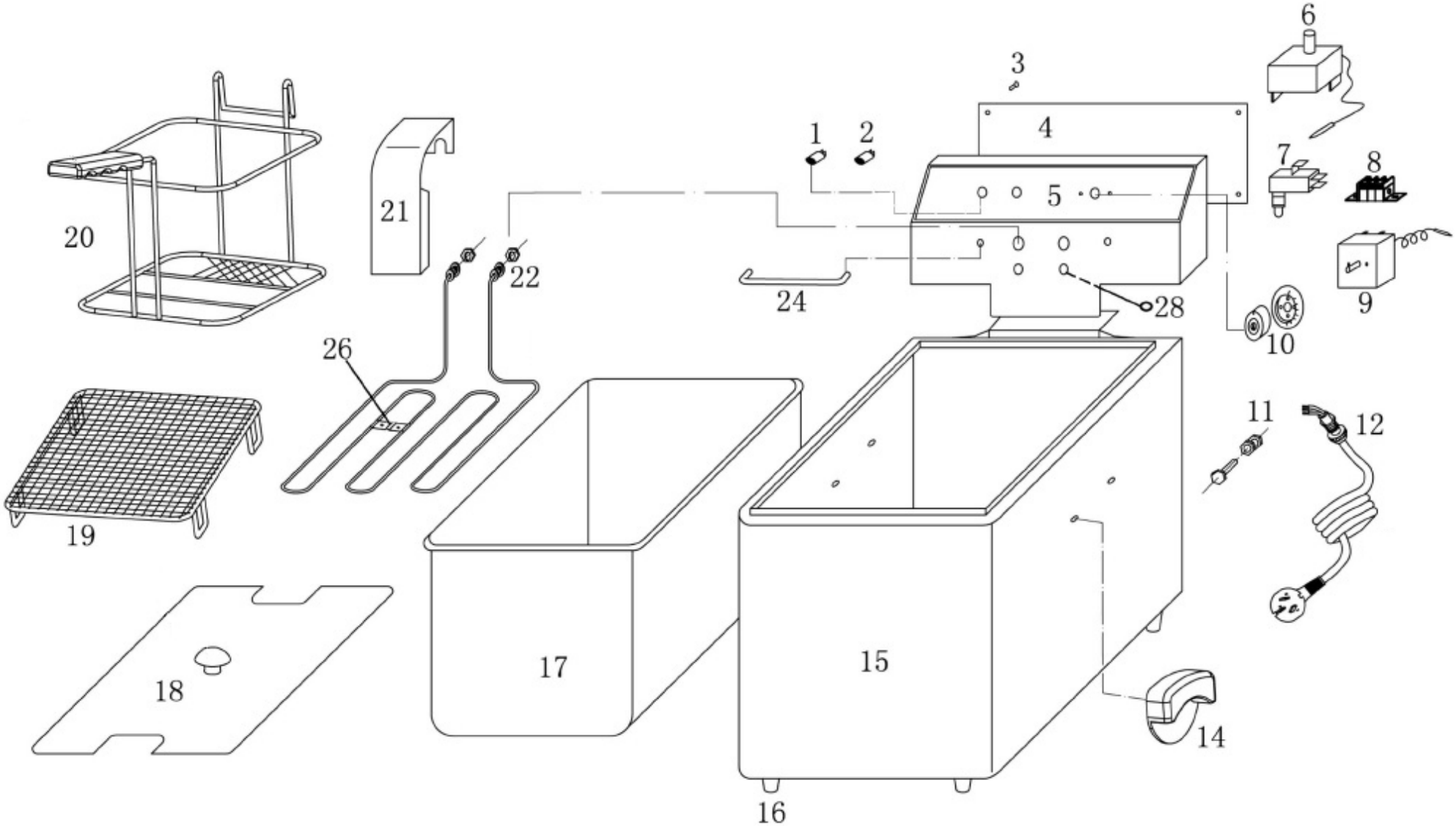

	Friteuse	Version : CFE80317
	Référence : CFE8	

N° pièce	Description pièce	Référence
1	Voyant vert	0317FE41
2	Voyant orange	0317FE42
3	Vis plaque de protection	0317FE43
4	Plaque de protection	0317FE84
5	Plastron	0317FE85
6	Thermostat de sécurité	0317FE46
7	Contact de sécurité	0317FE47
8	Bornier alimentation	0317FE48
9	Thermostat de régulation	0317FE49
10	Bouton de thermostat	0317FE410
11	Vis de raccordement à la terre	0317FE411
12	Cable d'alimentation	0317FE412
14	Jeu de poignées	0317FE414
15	Support de cuve	0317FE815
16	Pied de cuve	0317FE416
17	Cuve	0317FE817
18	Couvercle complet	0317FE818
19	Grille de protection	0317FE819
20	Panier	CPFE8
21	Plaque de protection résistance	0317FE821
22	Résistance 230V	0317FE822
24	Support de panier	0317FE424
26	Clips de sonde	0317FE426
28	Joint sonde de température	0317FE428
	Box électrique complète	0317FE829