casselin	Friteuse électrique avec vanne de vidange 7 litres	Version : CFEV70317
	Référence : CFEV7	

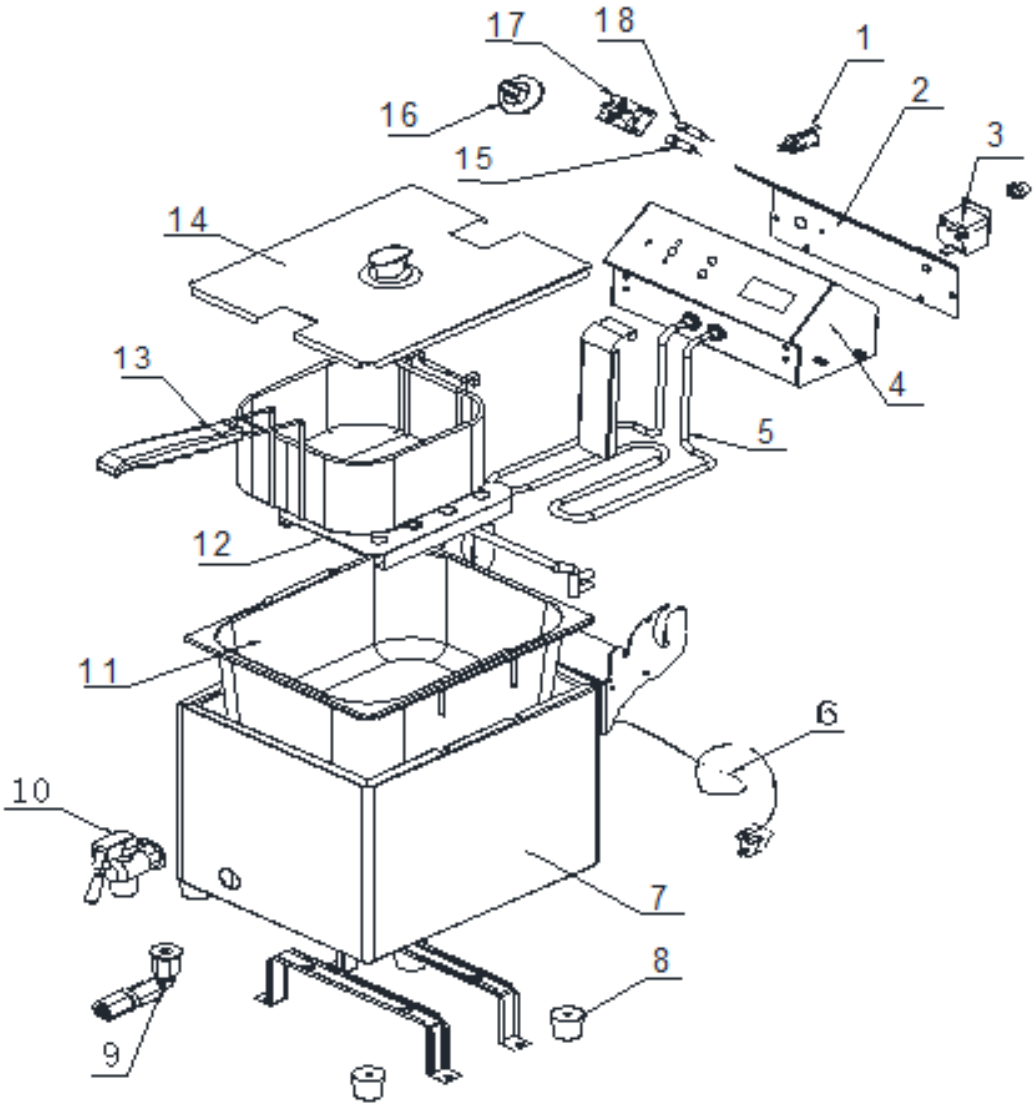

	Friteuse	Version : CFEV70317
	Référence : CFEV7	

N° pièce	Description pièce	Référence
1	Contacteur	0317FE71
2	Plaque arrière	0317FE72
3	Thermostat de sécurité	0317FE73
4	Box électrique	0317FE74
5	Résistance	0317FE75
6	Cordon électrique	0317FE76
7	Support de cuve	0317FEV77
8	Pied	0317FE78
9	Coude entre la cuve et le robinet	0317FEV79
10	Robinet	0317FEV710
11	Cuve	0317FEV711
12	Grille de protection	0317FE710
13	Panier	0317FE711
14	Couvercle	0317FE712
15	Voyant vert	0317FE713
16	Bouton thermostat	0317PDCR40EP12
17	Thermostat de régulation	0317FE49
18	Voyant rouge	0317G90S8