casselin	Gaufrier double ouverture 180°	Version : CG180D0317
	Référence : CG180D	

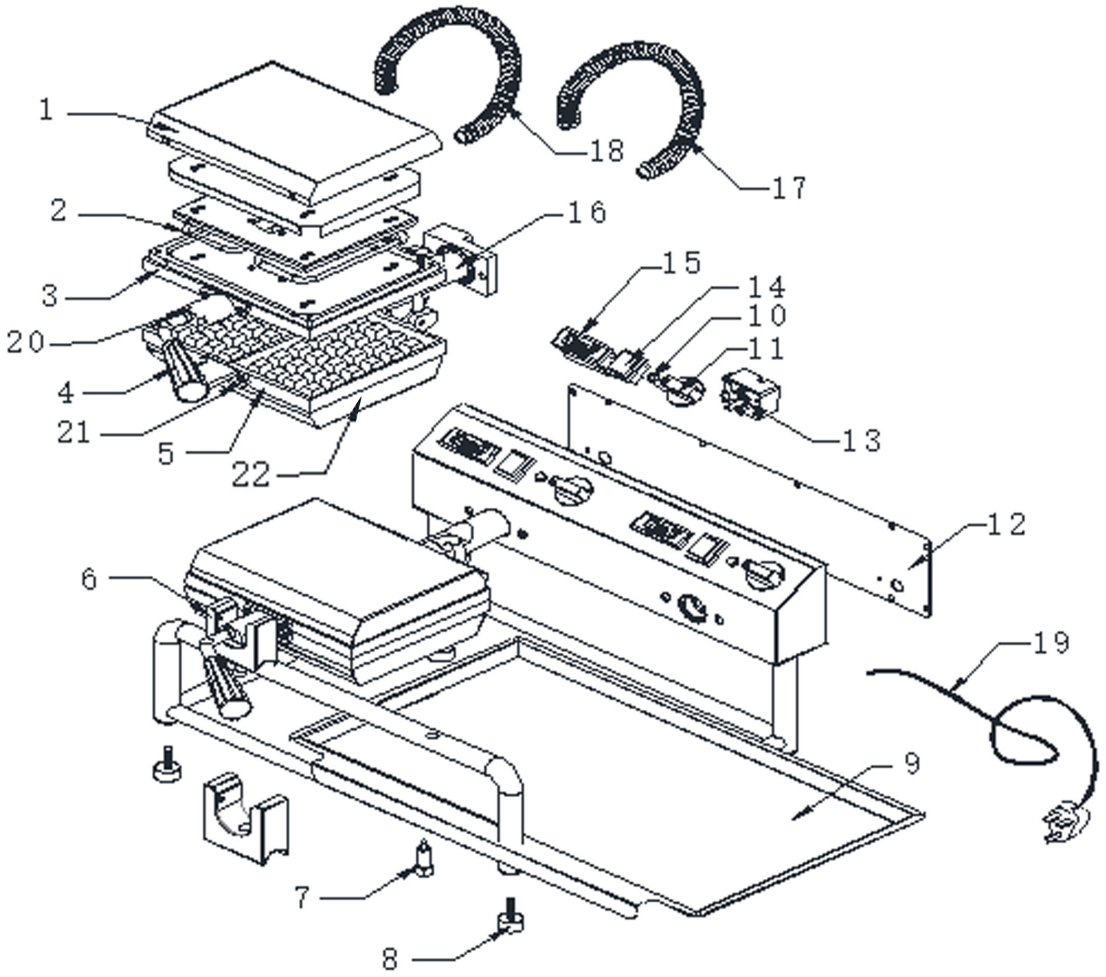

	GAUFRIER	Version : CG180D0317
	Référence : CG180D	

N° pièce	Description pièce	Référence
1	Couvercle supérieur	0317G180S1
2	Résistance	0317G90S13
3	Plaque en fonte supérieure	0317G180S3
4	Poignée	0317G180S4
5	Plaque en fonte inférieure	0317G180S3
6	Fixation	0317G180S6
7	Vis de butée	0317G180S7
8	Pied	0317PDCR40E10
9	Plaque de récupération	0317G180D9
10	Voyant lumineux	0317G90S8
11	Bouton thermostat	0317PDCR40EP12
12	Plaque arrière	0317G180D12
13	Thermostat de régulation	0317PDCR35E11
14	Interrupteur	0317PDCYTS12
15	Minuteur	0317G90S7
16	Axe pivotant	0317G180S16
17	Ressort liant les plaques	0317G180S17
18	Ressorts de l'axe	0317G180S18
19	Cordon d'alimentation	0317G90S14
20	Arbre supérieur	0317G180S20
21	Arbre inférieur	0317G180S21
22	Couvercle inférieur	0317G180S22
33	Kit plaques en fonte (les 2 plaques + mécanisme arrière + support poignée)	0317G180S33