casselin	Gaufrier double ouverture 90°	Version : CG90D0317
	Référence : CG90D	

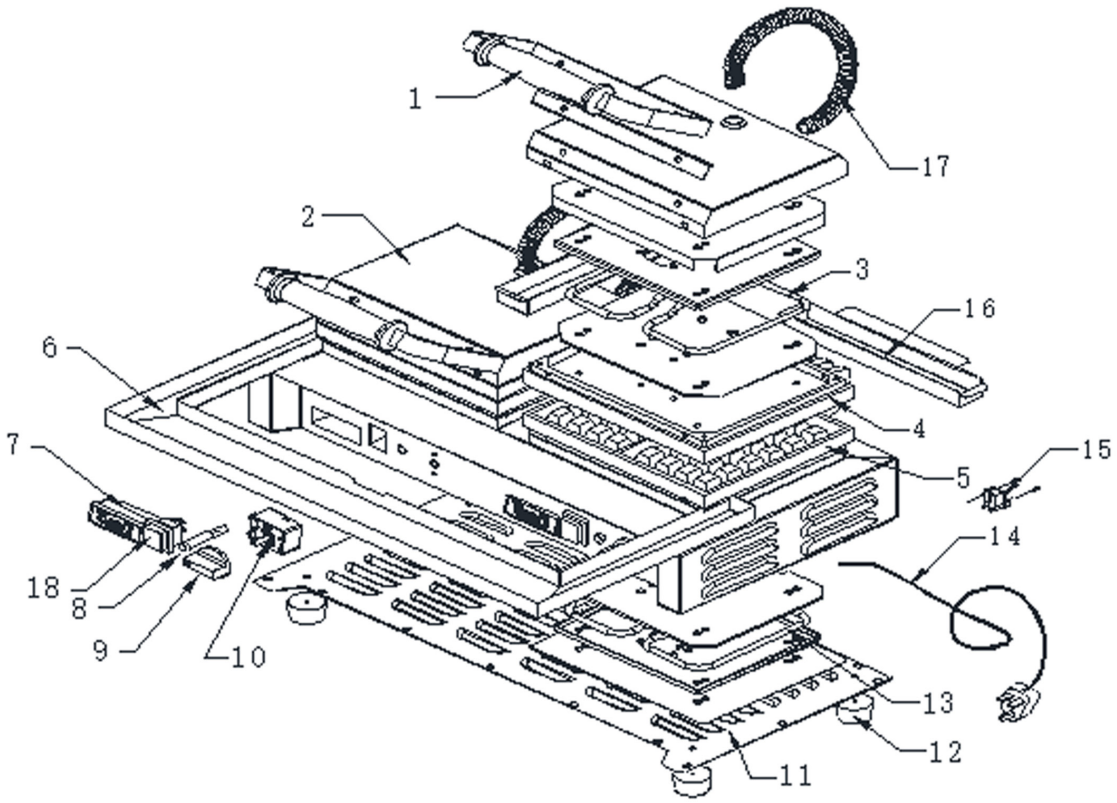

	GAUFRIER	Version : CG90D0317
	Référence : CG90D	

N° pièce	Description pièce	Référence
1	Poignée	0317G90S1
2	Couvercle	0317G90S2
3	Résistance supérieur	0317G90S3
4	Plaque en fonte supérieur	0317G90S4
5	Plaque en fonte inférieur	0317G90S5
6	Grand récuparateur de pâte	0317G90D6
7	Minuteur	0317G90S7
8	Voyant lumineux	0317G90S8
9	Bouton thermostat	0317PDCR40EP12
10	Thermostat de régulation	0317PDCR35E11
11	Grille de ventilation	0317G90D11
12	Pied	0317PDCR35E10
13	Résistance inférieur	0317G90S13
14	Cordon d'alimentation	0317G90S14
15	Thermostat de sécurité	0317PDCR35E6
16	Petit récupérateur de pâte	0317G90S16
17	Ressort	0317G90S17
18	Interrupteur	0317PDCYTS12