casselin®	**LAVE-VERRES 400U AVEC POMPE DE VIDANGE ET ADOUCISSEUR**	**Version : CLV40UPVA0424**
	Référence : CLV40UPVA	

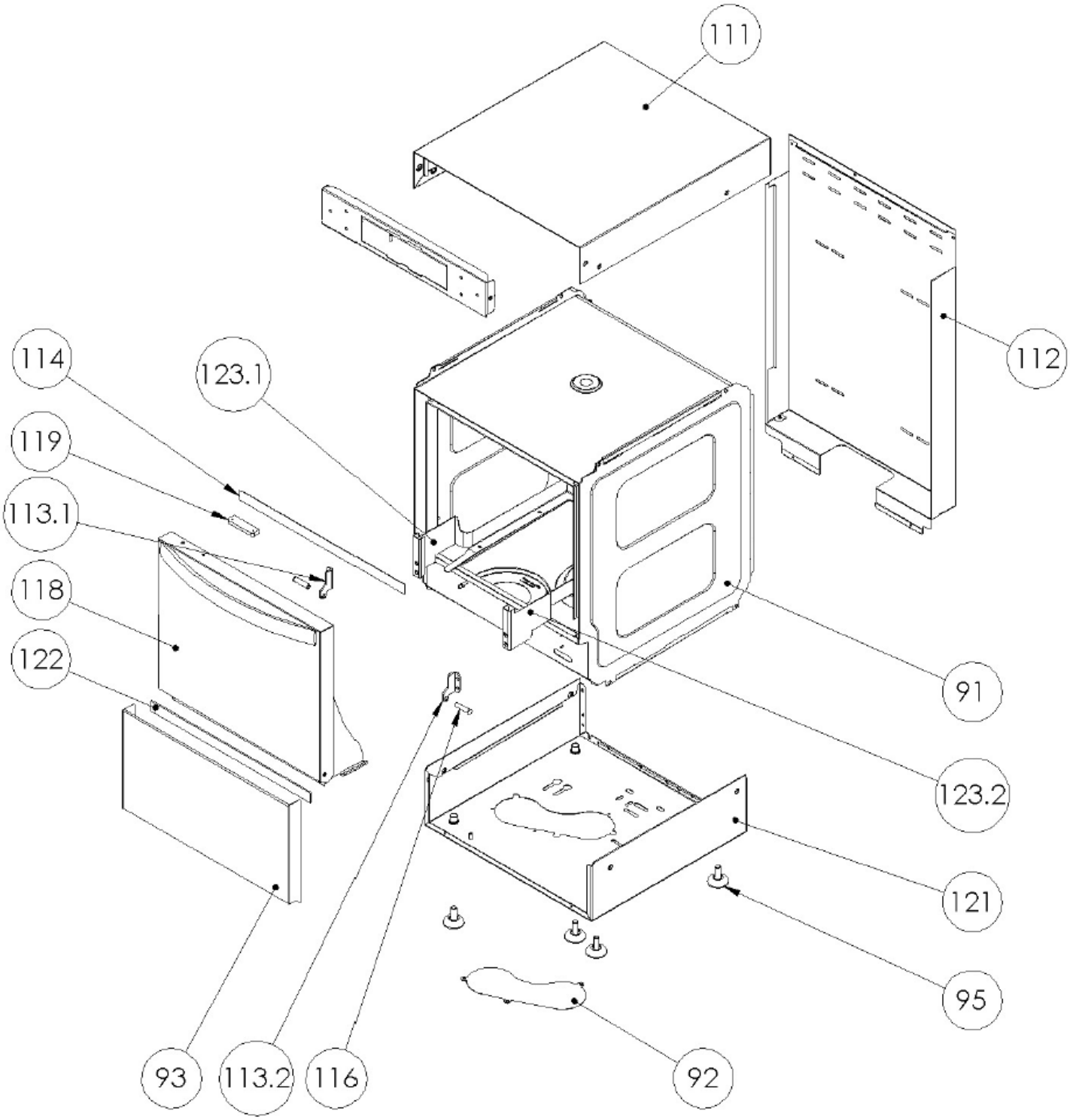

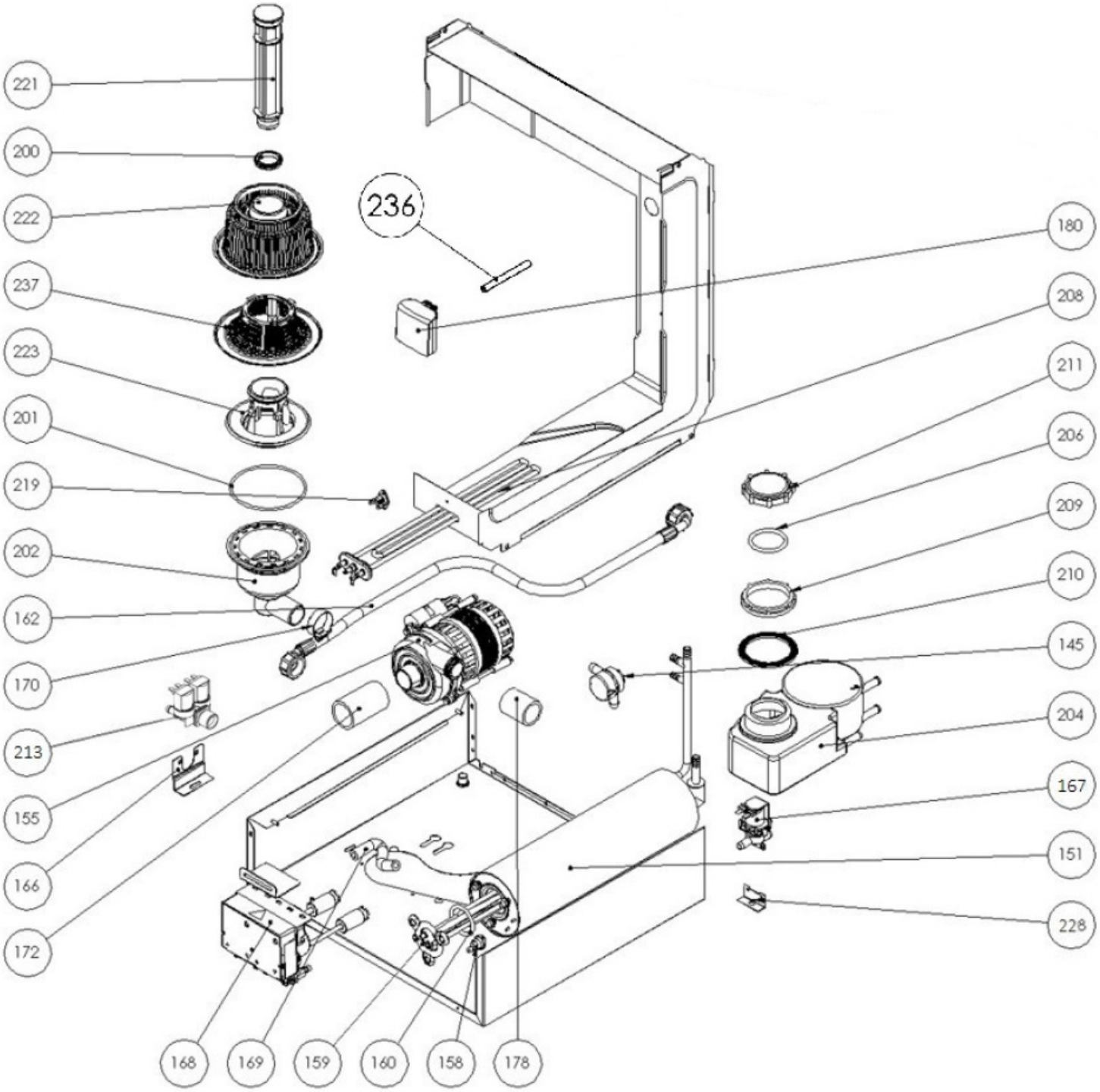
221
200
222
237
223
201
219
202
162
170
213
155
166
172
236
180
208
211
206
209
210
145
204
167
151
228
168
169
159
160
158
178

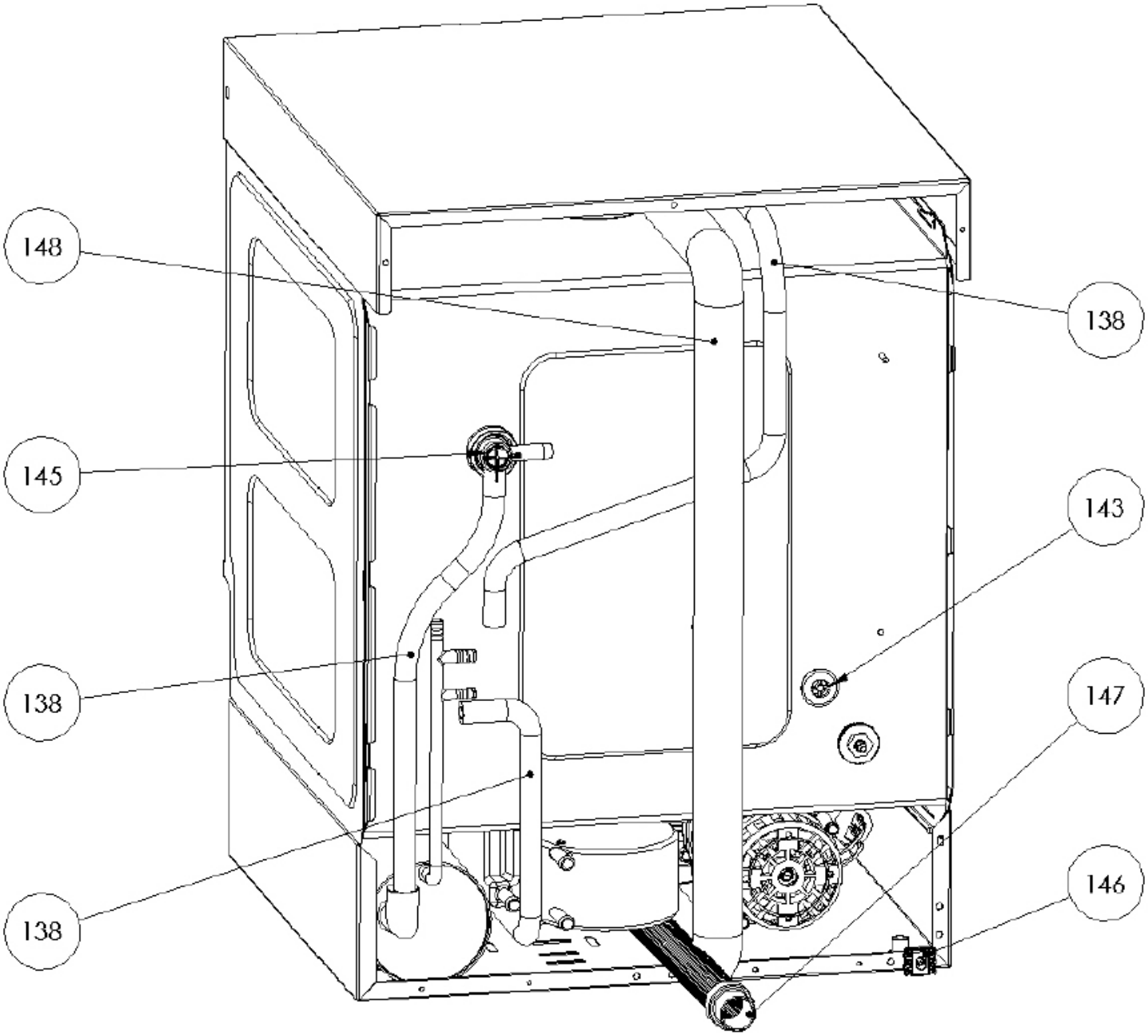
148
138
145
143
138
147
146
138

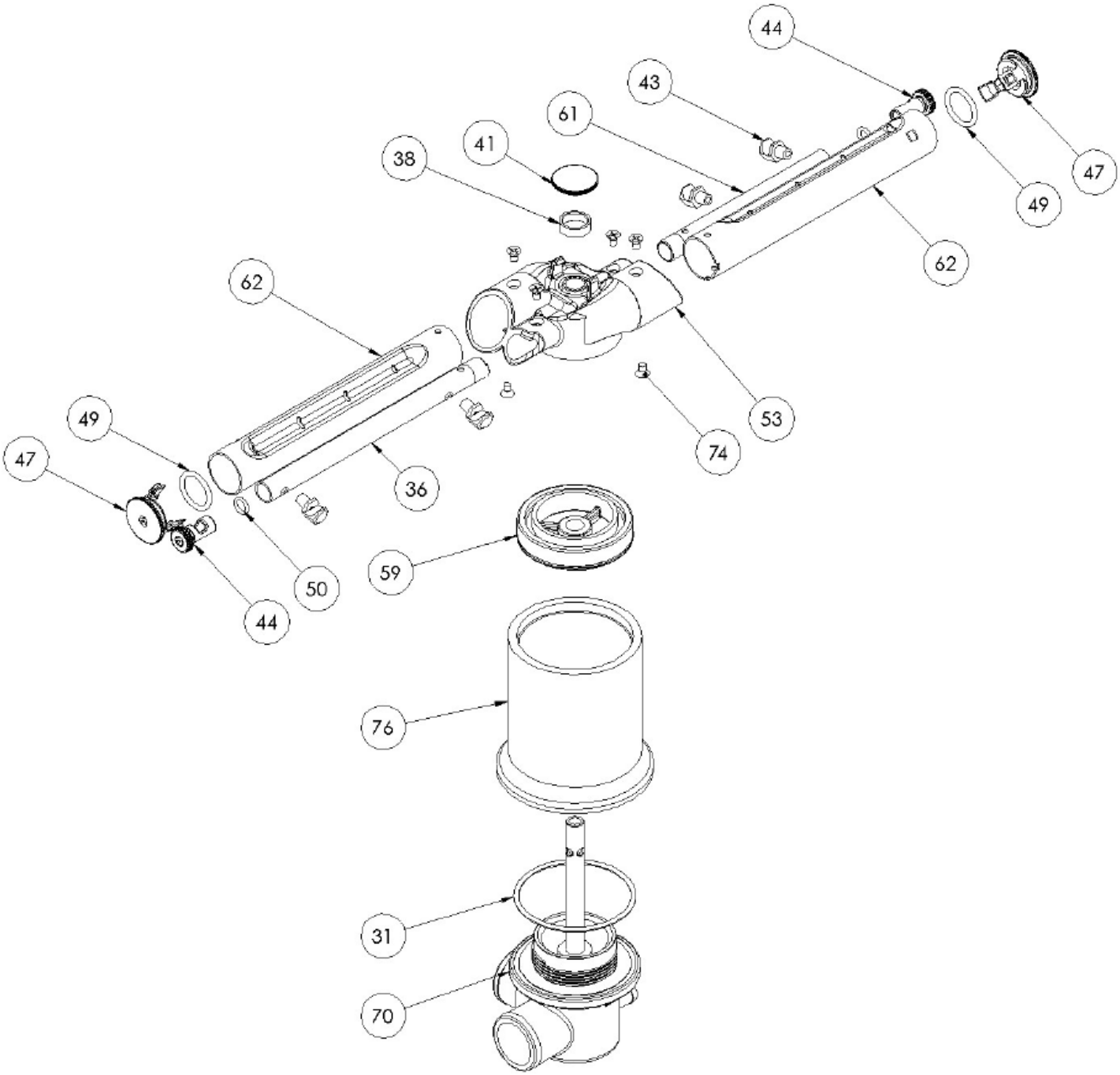
44
43
61
41
38
47
49
62
62
53
74
49
47
36
50
44
59
76
31
70

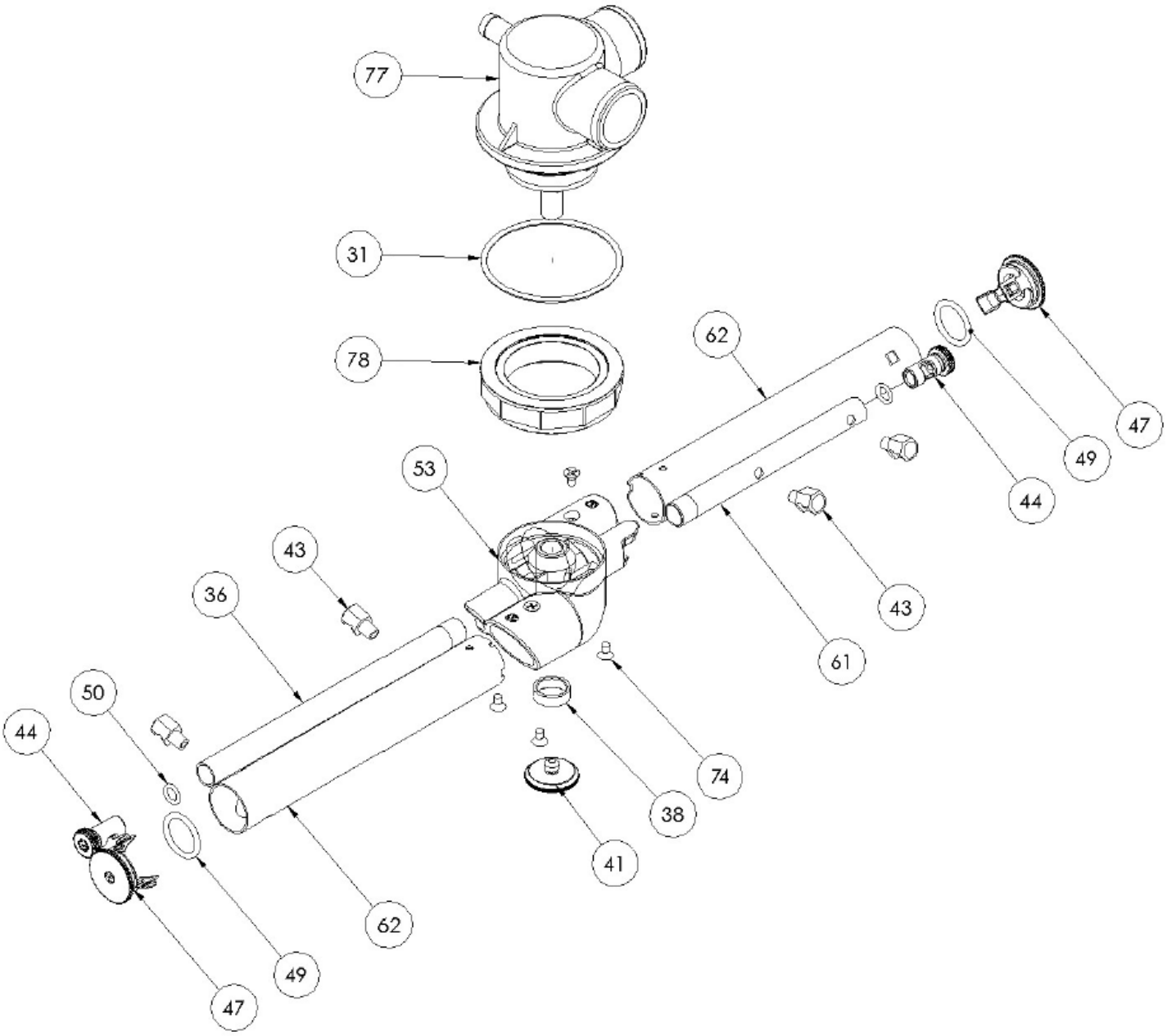
77
31
78
62
47
49
44
53
43
36
43
61
50
44
74
38
41
62
49
47

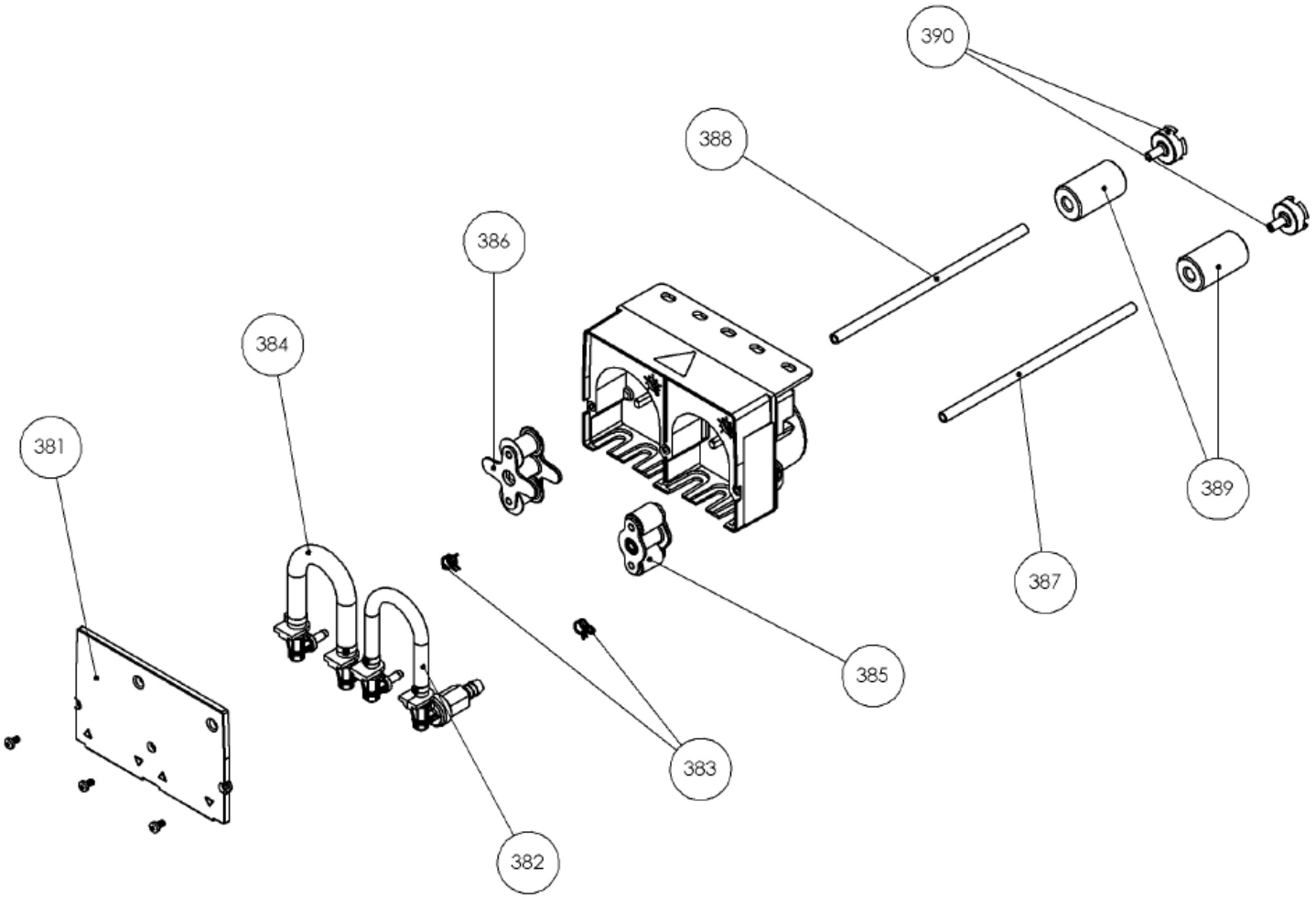
390
388
386
384
381
389
387
385
383
382

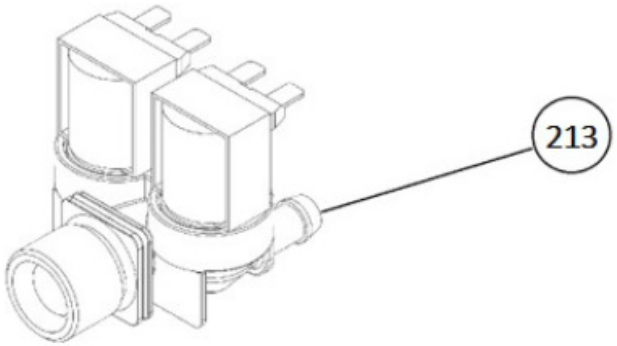
213

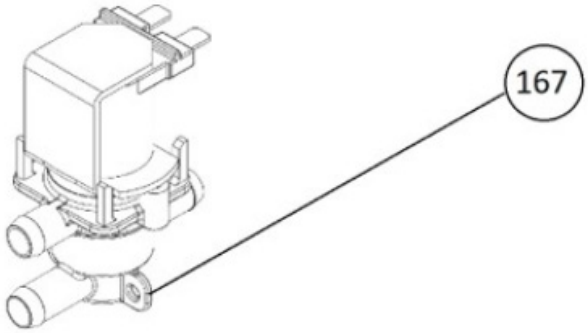
167

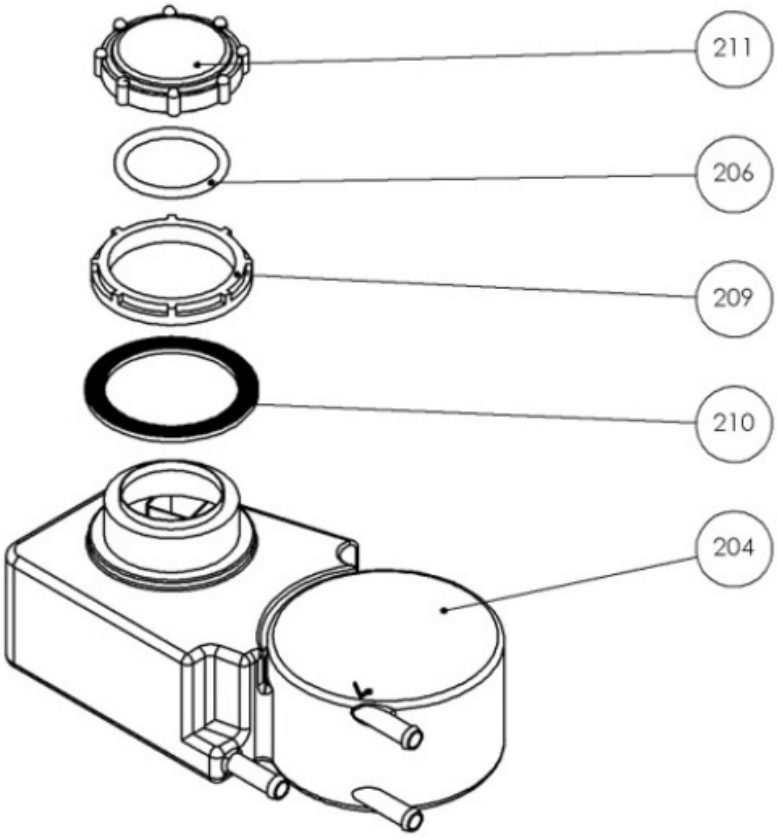
211
206
209
210
204

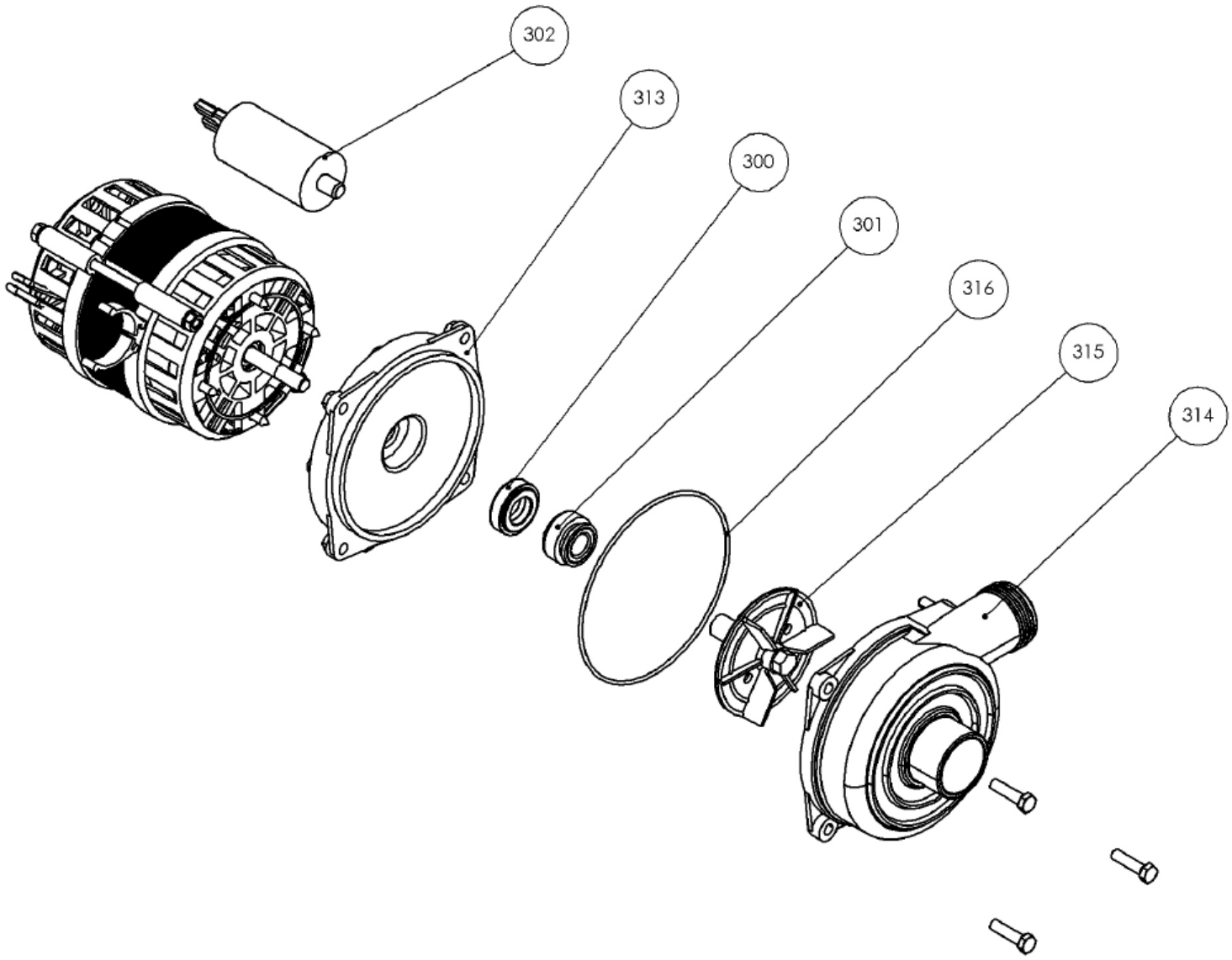
302
313
300
301
316
315
314