casselin	Emballeuse sous vide 35	Version : CMSV350317
	Référence : CMSV35	

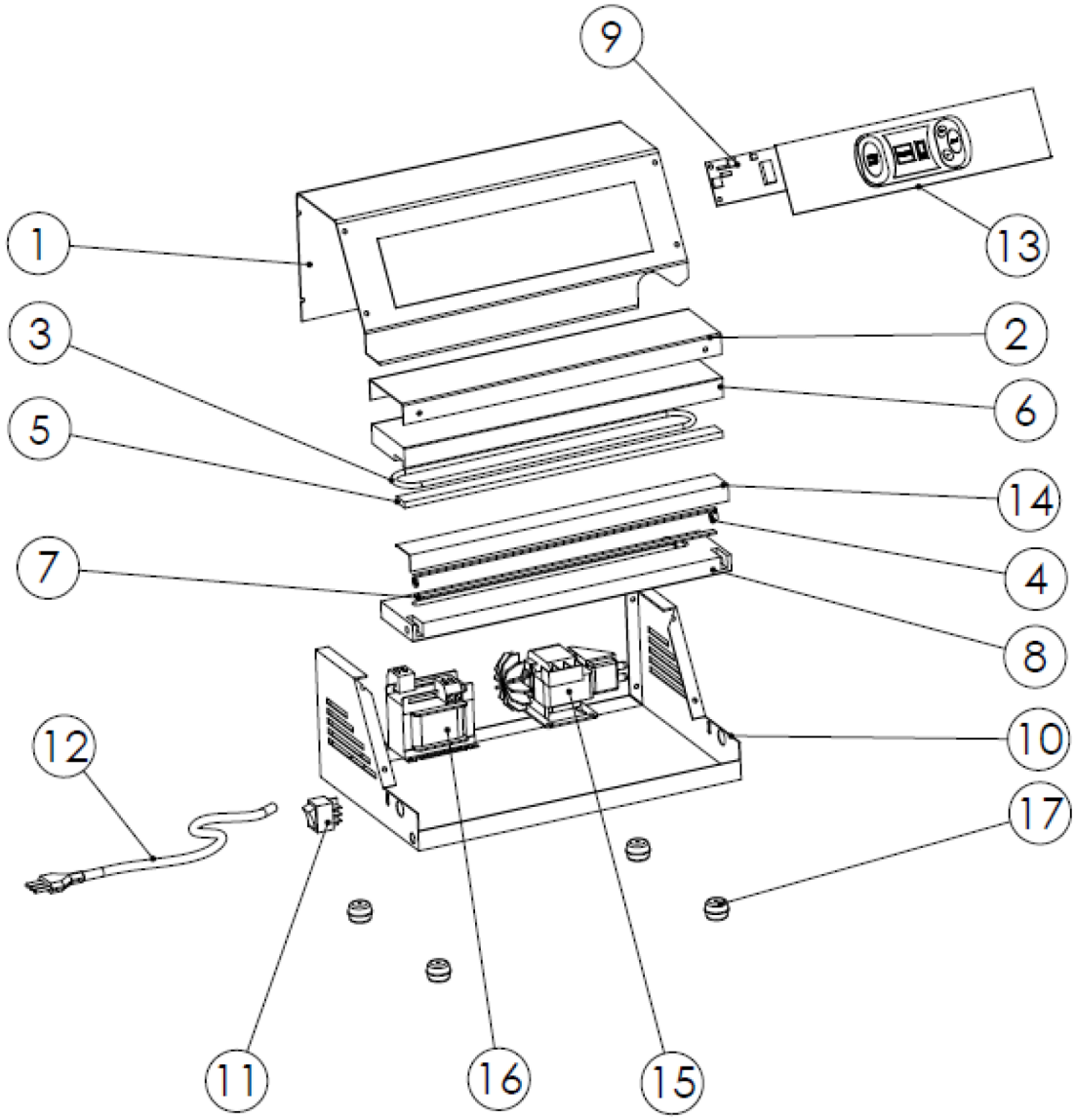

casselin	Emballeuse sous vide Référence : CMSV35	Version : CMSV350317

N° pièce	Description pièce	Référence
1	Capot	0317MSV351
2	Plaque inox supérieure	0317MSV352
3	Joint silicone	0317MSV353
4	Résistance	0317MSV354
5	Silicone contrebarre	0317MSV355
6	Plaque supérieure	0317MSV356
7	Silicone de résistance	0317MSV357
8	Plaque inférieure	0317MSV358
9	Carte électronique	0317MSV359
10	Bâti inférieur	0317MSV3510
11	Interrupteur	0317MSV3511
12	Câble d'alimentation	0317MSV3512
13	Plastron	0317MSV3513
14	Téflon	0317MSV3514
15	Pompe de vide	0317MSV3515
16	Tranformateur	0317MSV3516
17	Pied	0317MSV3517