casselin	Emballeuse sous vide 40	Version : CMSV400317
	Référence : CMSV40	

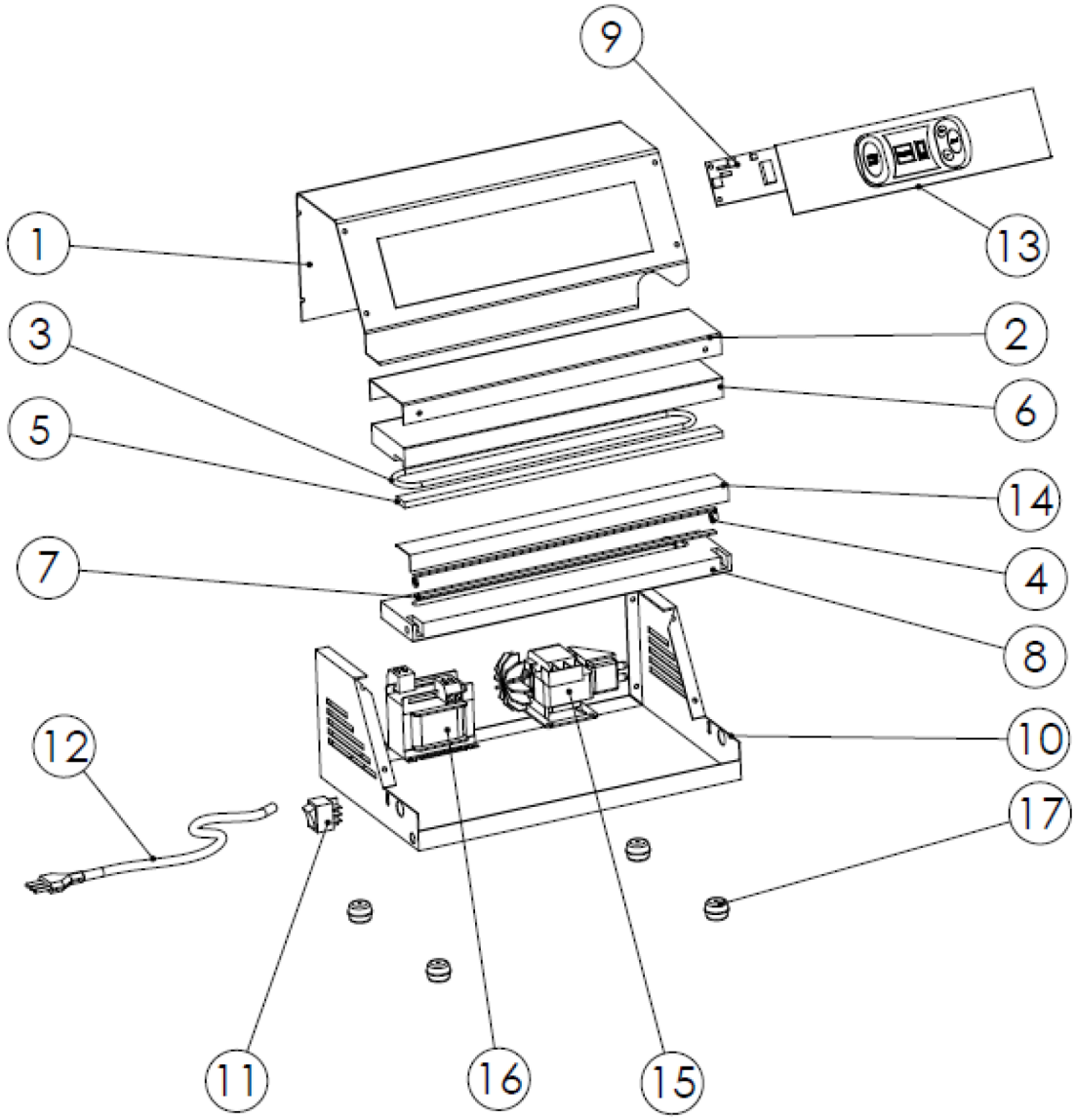

casselin	Emballeuse sous vide Référence : CMSV40	Version : CMSV400317

N° pièce	Description pièce	Référence
1	Capot	0317MSV401
2	Plaque inox supérieure	0317MSV402
3	Joint silicone	0317MSV403
4	Résistance	0317MSV404
5	Silicone contrebarre	0317MSV405
6	Plaque supérieure	0317MSV406
7	Silicone de résistance	0317MSV407
8	Plaque inférieure	0317MSV408
9	Carte électronique	0317MSV359
10	Bâti inférieur	0317MSV4010
11	Interrupteur	0317MSV3511
12	Câble d'alimentation	0317MSV3512
13	Plastron	0317MSV3513
14	Téflon	0317MSV4014
15	Pompe de vide	0317MSV3515
16	Tranformateur	0317MSV3516
17	Pied	0317MSV3517