casselin	Plaque à induction digital 350A	Version : CPAI350A1019
	Référence : CPAI350A	

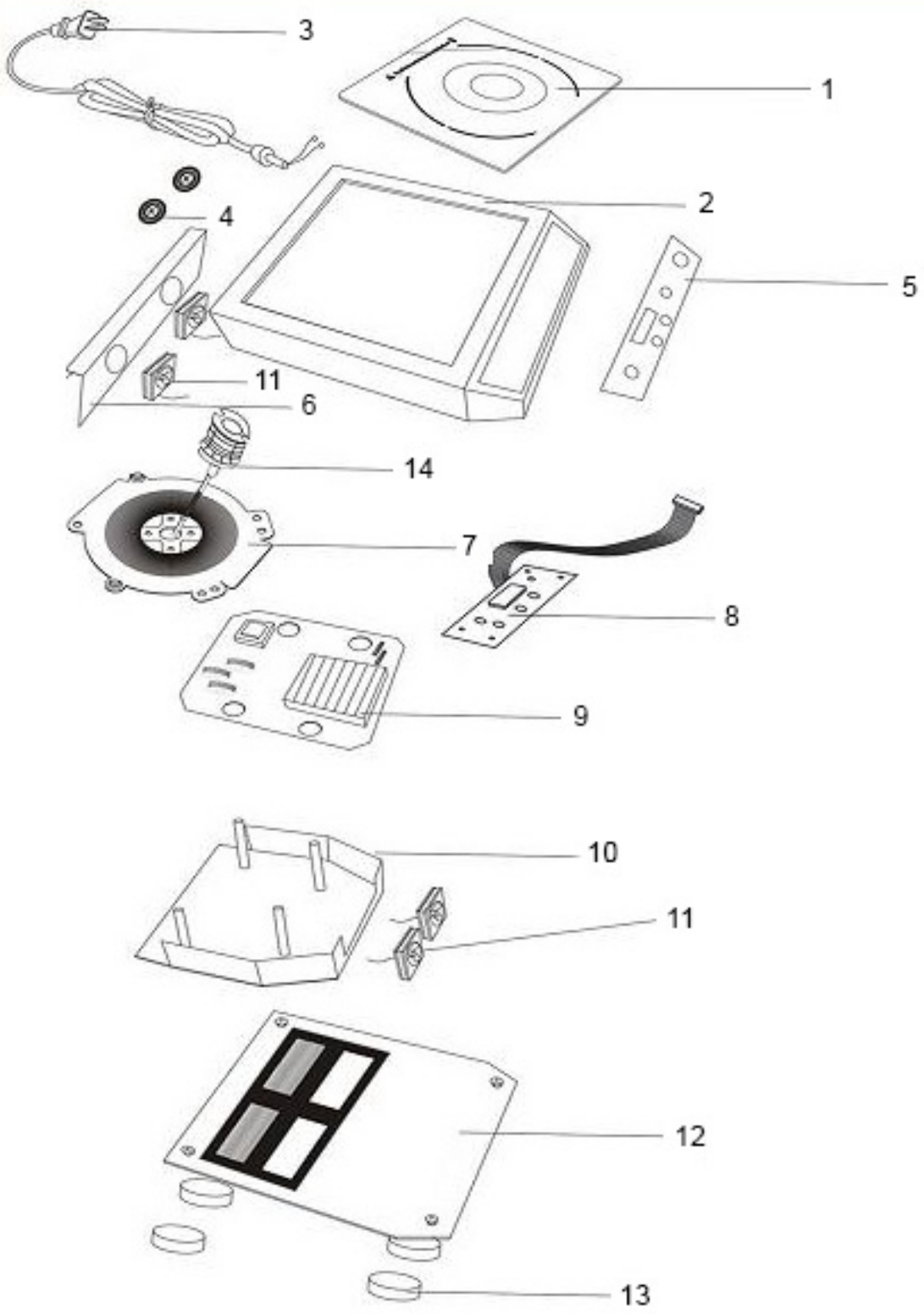

casselin	Plaque à induction Référence : CPAI350A	Version : CPAI350A1019

N° pièce	Description pièce	Référence
1	Plaque + base + plastron	0317CPAI350A125
3	Cable d'alimentation	0317CPAI350K13
4	Grille de protection du ventilateur	0317CPAI350A4
6	Plaque arrière	0317CPAI350A6
7	Résistance	0317CPAI350A7
8	Carte électronique	0317CPAI350A8
9	Carte principale	0317CPAI350A9
10	Plaque isolante	0317CPAI350A10
11	Ventilateur	0317CPAI350A11
12	Plaque inférieure	0317CPAI350A12
13	Pied	0317CPAI350K113
14	Ressort	0317CPAI350A14