| | | |
|---|---|---|
| casselin | **Plaque à induction tactile 350ET** | **Version : CPAI350ET0317** |
| | **Référence : CPAI350ET** | |

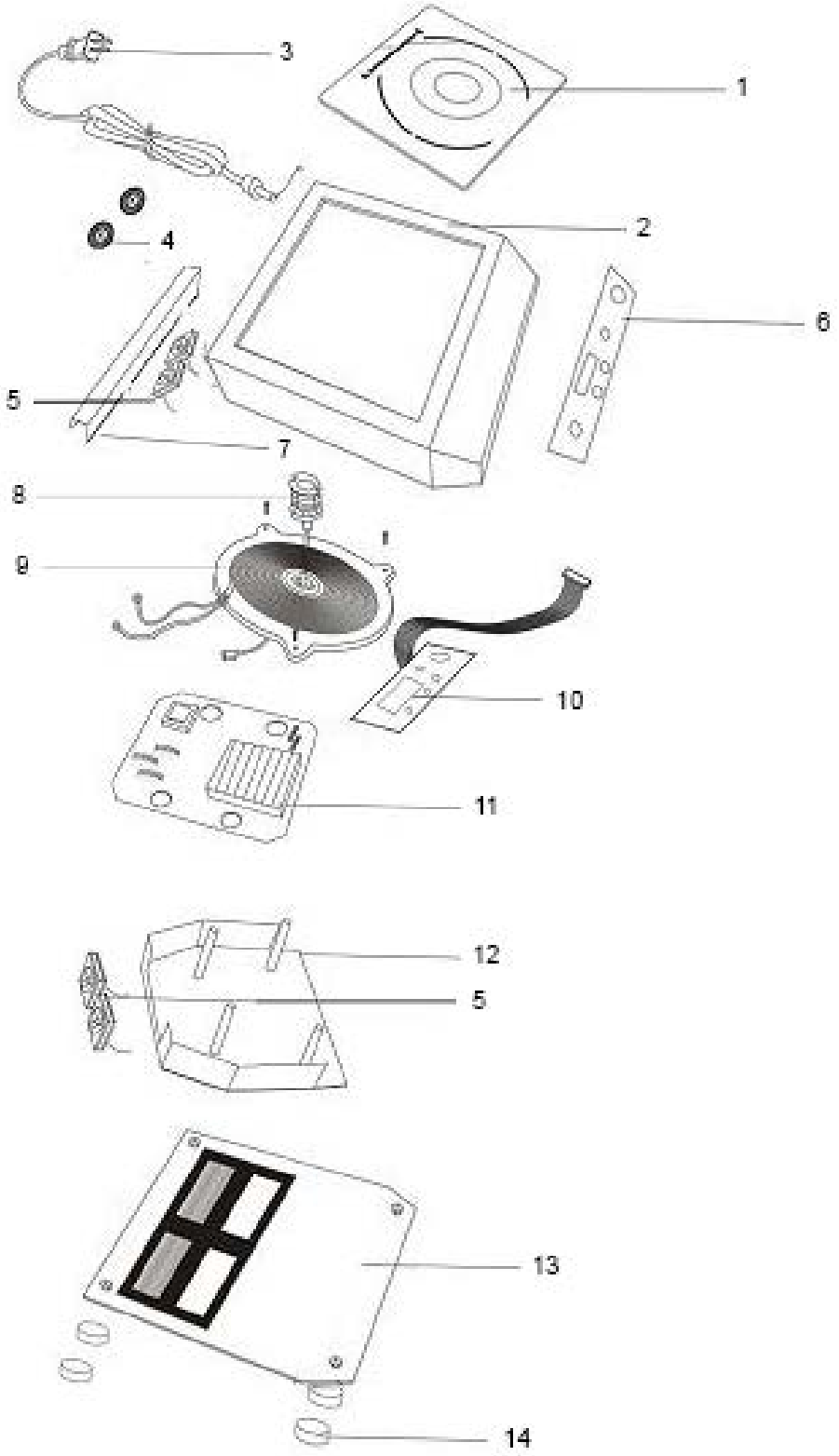

| | | |
|---|---|---|
| casselin | Plaque à induction<br>Référence : CPAI350ET | Version : CPAI350ET0317 |

| N° pièce | Description pièce | Référence |
|---|---|---|
| 1 | Plaque | 0317CPAI350A1 |
| 2 | Base | 0317CPAI350ET2 |
| 3 | Cable d'alimentation | 0317CPAI350K13 |
| 4 | Grille de protection du ventilateur | 0317CPAI350A4 |
| 5 | Ventilateur | 0317CPAI350A11 |
| 6 | Plastron | 0317CPAI350ET6 |
| 7 | Plaque arrière | 0317CPAI350A6 |
| 8 | Ressort | 0317CPAI350A14 |
| 9 | Résistance | 0317CPAI350A7 |
| 10 | Carte électronique | 0317CPAI350ET10 |
| 11 | Carte principale | 0317CPAI350A9 |
| 12 | Plaque isolante | 0317CPAI350A10 |
| 13 | Plaque inférieure | 0317CPAI350ET13 |
| 14 | Pied | 0317CPAI350ET14 |