casselin	Plaque à induction 500B	Version : CPAI500B0317
	Référence : CPAI500B	

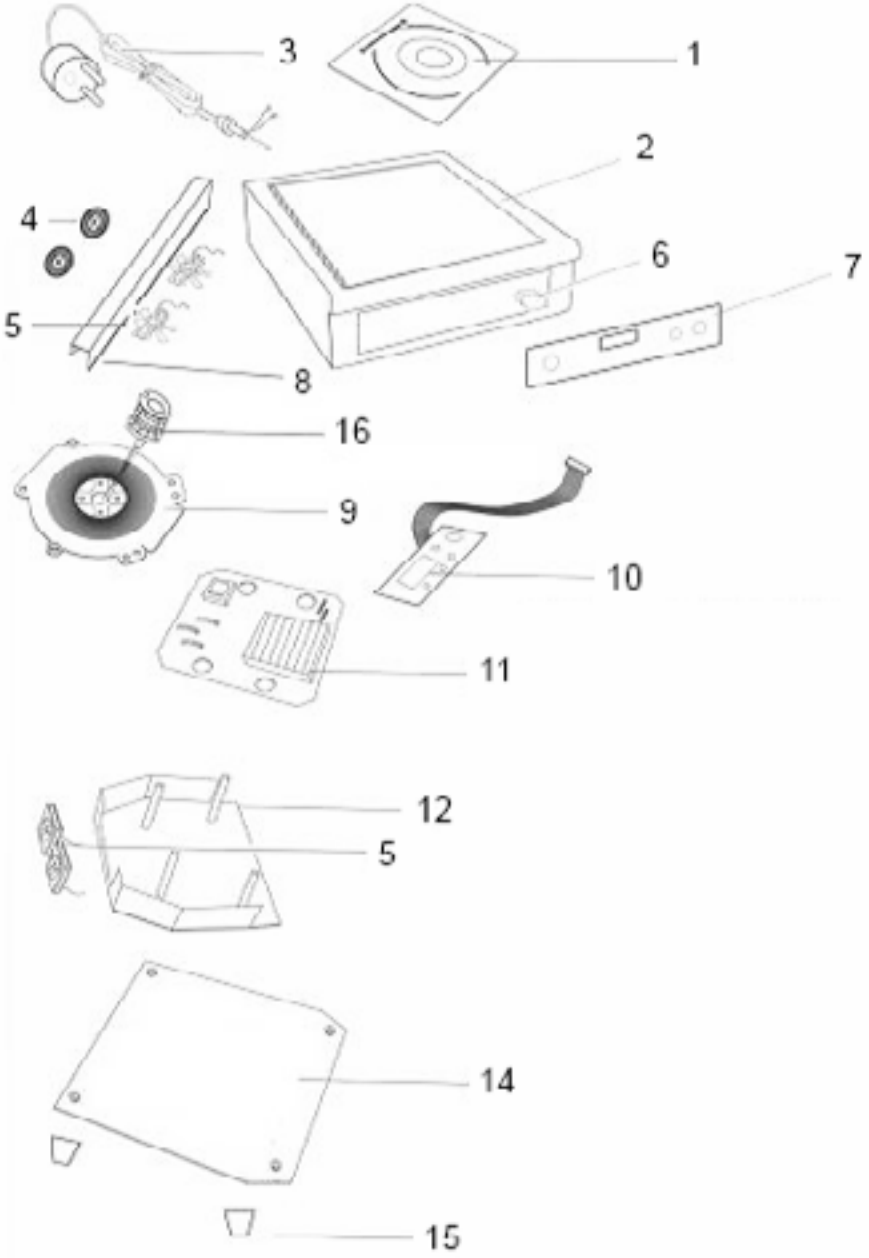

casselin	Plaque à induction Référence : CPAI500B	Version : CPAI500B0317

N° pièce	Description pièce	Référence
1	Plaque	0317CPAI350A1
2	Base	0317CPAI500B2
3	Cable d'alimentation	0317CPAI350K13
4	Grille de protection du ventilateur	0317CPAI350A4
5	Ventilateur	0317CPAI350A11
6	Bouton de régulation	0317CPAI500B6
7	Plastron	0317CPAI500B7
8	Plaque arrière	0317CPAI350A6
9	Résistance	0317CPAI350A7
10	Carte électronique	0317CPAI500B10
11	Carte principale	0317CPAI350A9
12	Plaque isolante	0317CPAI350A10
13	Ventilateur	0317CPAI350A11
14	Plaque inférieure	0317CPAI500B14
15	Pied	0317CPAI500B15
16	Ressort	0317CPAI350A14