casselin	Plaque à snacker Premium Lisse - Rainurée	Version : CPASGMRLP0317
	Référence : CPASGMRLP	

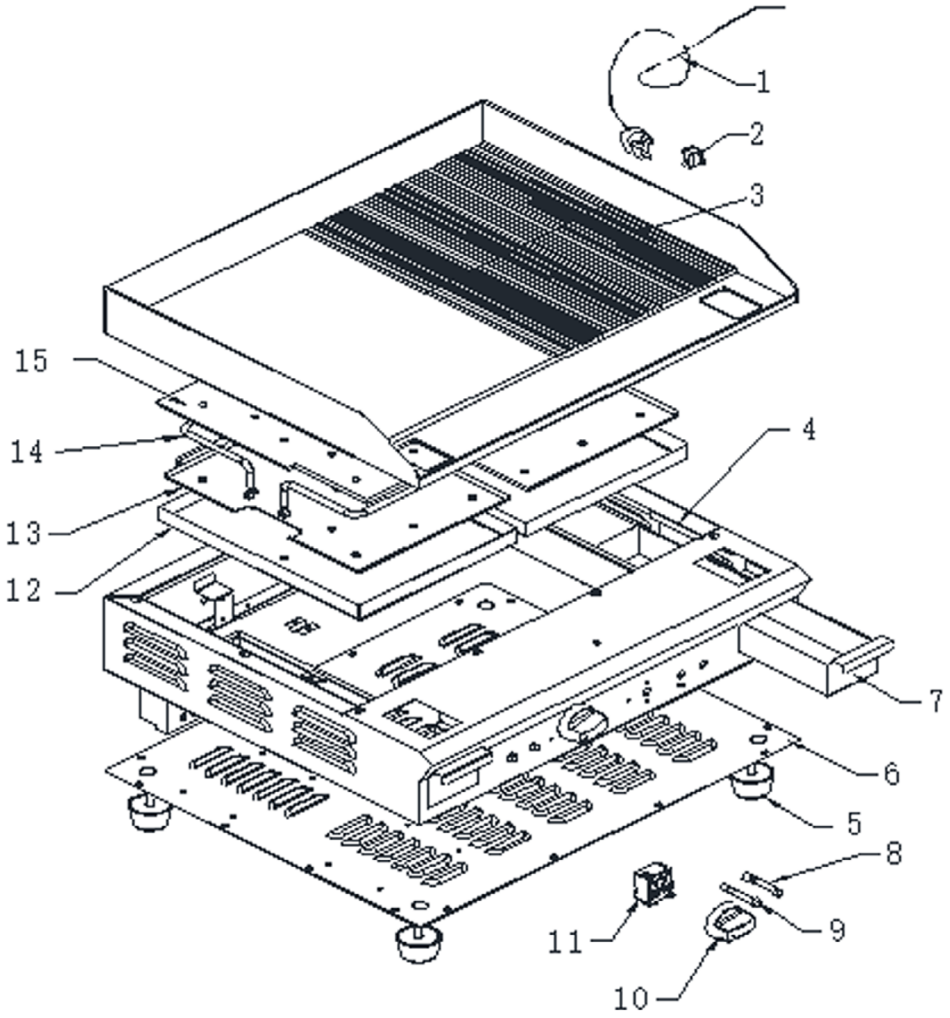

casselin	Plaque à snacker Référence : CPASGMRLP	Version : CPASGMRLP0317

N° pièce	Description pièce	Référence
1	Cordon d'alimentation	0317PASPMIP15
2	Thermostat de sécurité	0317PASPMIP14
3	Plaque acier	0317PASGMRLP3
4	Base	0317PASGMRLP4
5	Pied	0317PASPMIP8
6	Couvercle	0317PASGMIP9
7	Récupérateur de graisse	0317PASPMIP3
8	Voyant rouge	0317PDCR35E13
9	Voyant vert	0317PDCR35E14
10	Bouton thermostat	0317PASPMIP5
11	Thermostat de régulation	0317PDCR35E11
12	Plaque de fixation	0317PASGMIP11
13	Plaque isolante	0317PASGMIP10
14	Résistance	0317PASGMRLP3
15	Plaque supérieure	0317PASGMIP13