casselin	Plaque à snacker électrique compacte Premium	Version : CPASPMIP0317
	Référence : CPASPMIP	

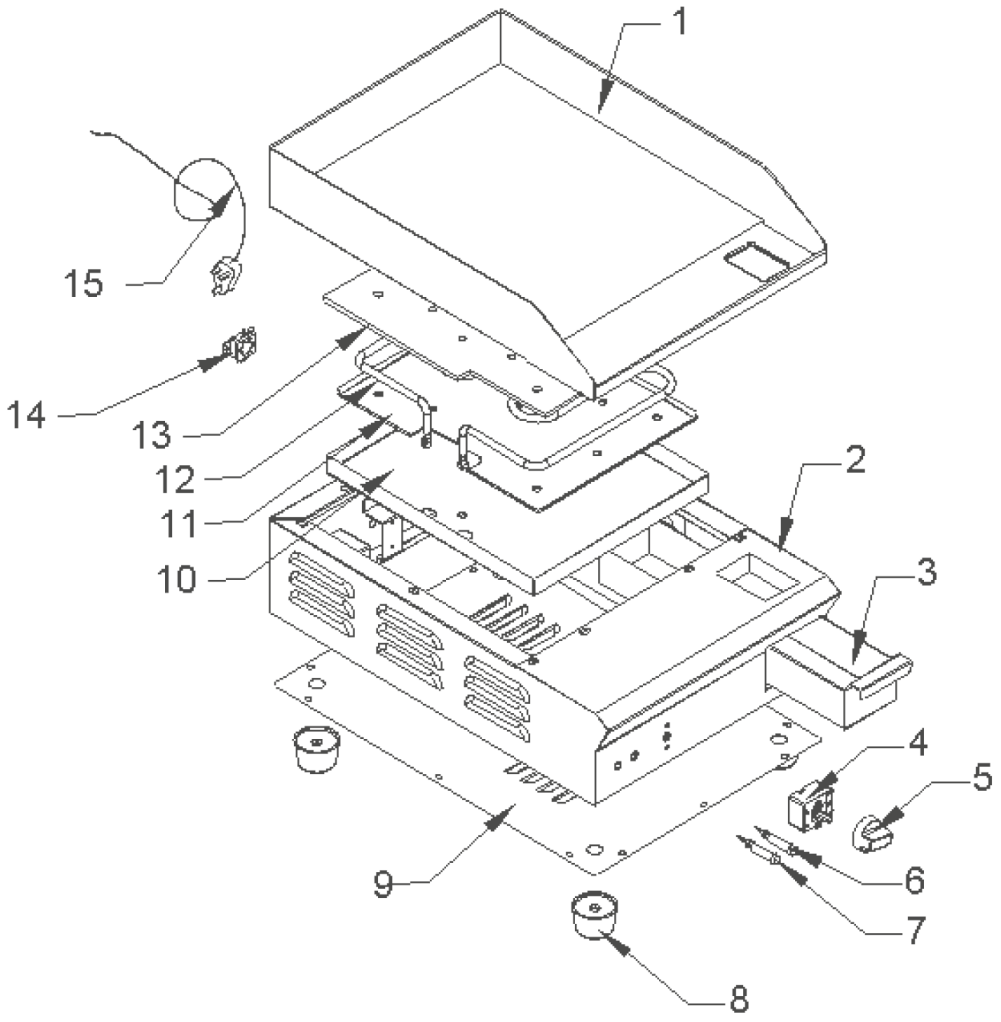

casselin	Plaque à snacker Référence : CPASPMIP	Version : CPASPMIP0317

N° pièce	Description pièce	Référence
1	Plaque acier	0317PASPMIP1
2	Base	0317PASPMIP2
3	Récupérateur de graisse	0317PASPMIP3
4	Thermostat de régulation	0317PDCR35E11
5	Bouton thermostat	0317PASPMIP5
6	Voyant vert	0317PDCR35E14
7	Voyant rouge	0317PDCR35E13
8	Pied	0317PASPMIP8
9	Couvercle	0317PASPMIP9
10	Plaque isolante	0317PASPMIP10
11	Plaque de fixation	0317PASPMIP11
12	Résistance	0317PASPMIP12
13	Plaque supérieure	0317PASPMIP13
14	Thermostat de sécurité	0317PASPMIP14
15	Cordon d'alimentation	0317PASPMIP15