casselin	Salamandre GM	Version : CSGM0317
	Référence : CSGM	

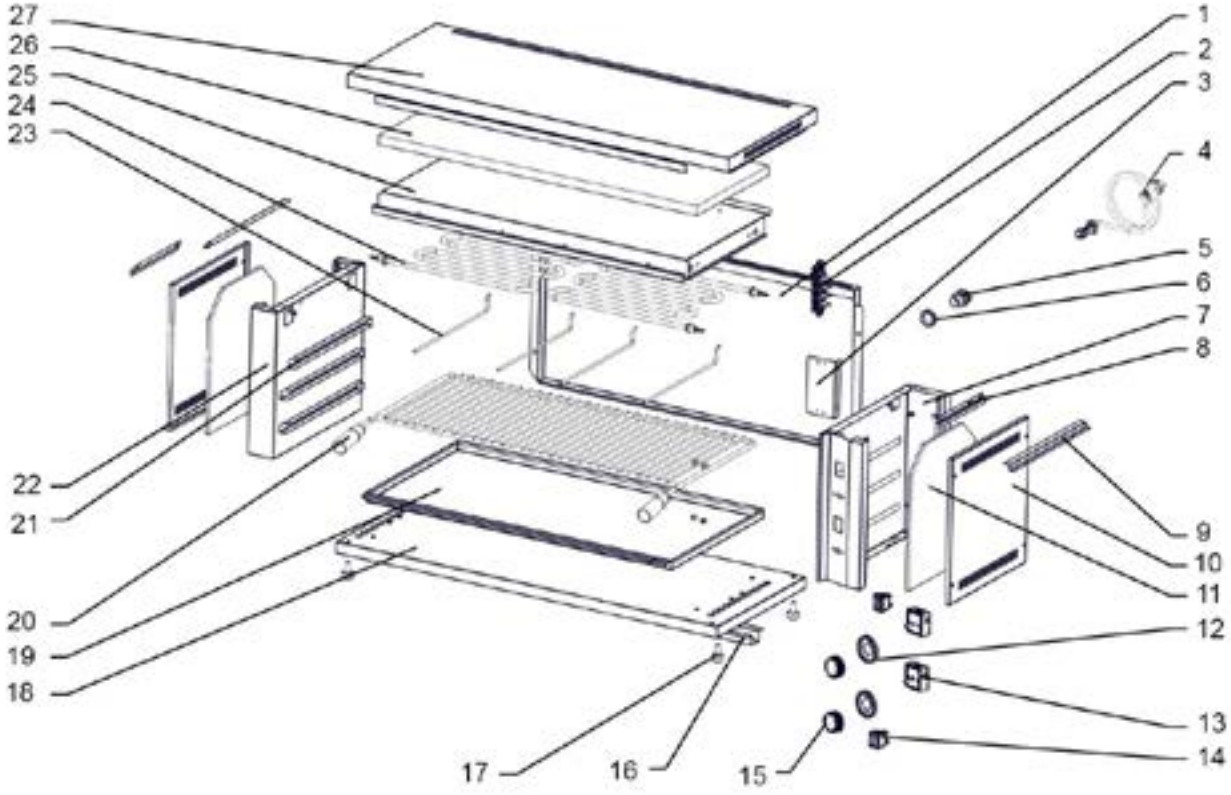

	Salamandre	Version : CSGM0317
	Référence : CSGM	

N° pièce	Description pièce	Référence
1	Plaque arrière	0317SGM1
2	Sucre	0317SGM2
3	Protection	0317SGM3
4	Cordon d'alimentation	0317SGM4
5	Joint	0317SGM5
6	Ecrou	0317SGM6
7	Base droite	0317SGM7
8	Barre de fixation	0317SPM5
9	Barre de fixation	0317SPM6
10	Plaque latérale	0317SPM6
11	Plaque d'isolation	0317SPM7
12	Embase bouton thermostat	0317SPM13
13	Thermostat de régulation	0317SPM12
14	Voyant lumineux	0317CCP39
15	Bouton thermostat	0317SPM14
16	Barre de fixation	0317SGM16
17	Pied	0317SPM10
18	Plaque inférieure	0317SGM18
19	Plaque de récupération	0317SGM19
20	Grille	0317SGM20
21	Barre de réglage	0317SPM17
22	Base gauche	0317SPM18
23	Tige de fixation résistance	0317SPM19
24	Résistance	0317SPM1
25	Base supérieure	0317SGM25
26	Plaque isolante supérieure	0317SGM26
27	Plaque supérieure	0317SGM27