casselin	Salamandre à quartz avec plafond ajustable	Version : CSQA1P0317
	Référence : CSQA1P	

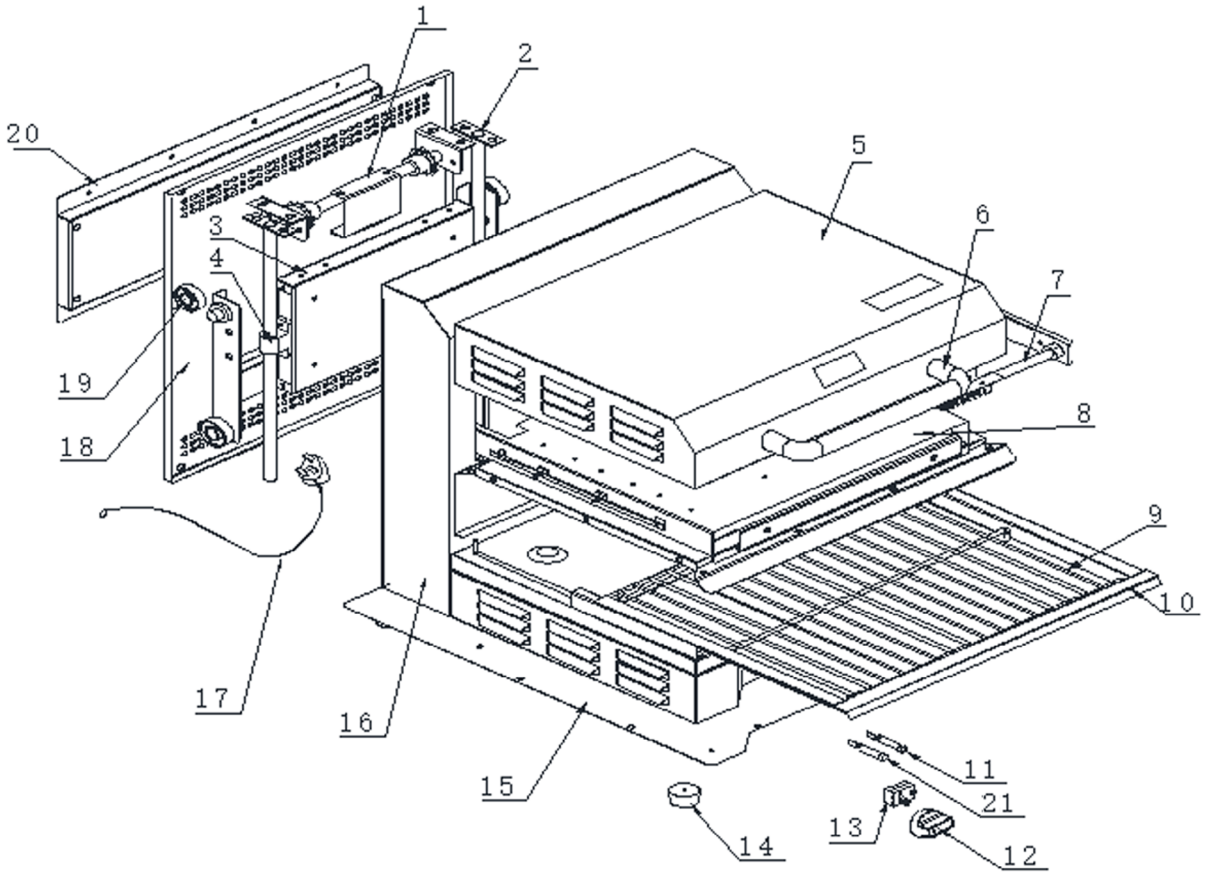

	Salamandre	Version : CSQA1P0317
	Référence : CSQA1P	

N° pièce	Description pièce	Référence
1	Essieu	0317CSQA1P1
2	Axe montée/descente	0317CSQA1P2
3	Dalle	0317CSQA1P3
4	Roue	0317CSQA1P4
5	Couvercle	0317CSQA1P5
6	Poignée	0317CSQA1P6
7	Résistance	0317CSQA1P7
8	Plaque intérieure	0317CSQA1P8
9	Grille	0317CSQA1P9
10	Plateau	0317CSQA1P10
11	Voyant vert	0317PDCR35E13
12	Bouton thermostat	0317PASPMIP5
13	Thermostat	0317CSQA1P13
14	Pied	0317CSQA1P14
15	Plaque inférieure	0317CSQA1P15
16	Base	0317CSQA1P16
17	Cordon d'alimentation	0317CSQA1P17
18	Plaque arrière	0317CSQA1P18
19	Roue	0317CSQA1P19
20	Accroche mural	0317CSQA1P20
21	Voyant rouge	0317PDCR35E14