casselin	Salamandre à quartz avec double plafonds ajustables	Version : CSQA2P0317
	Référence : CSQA2P	

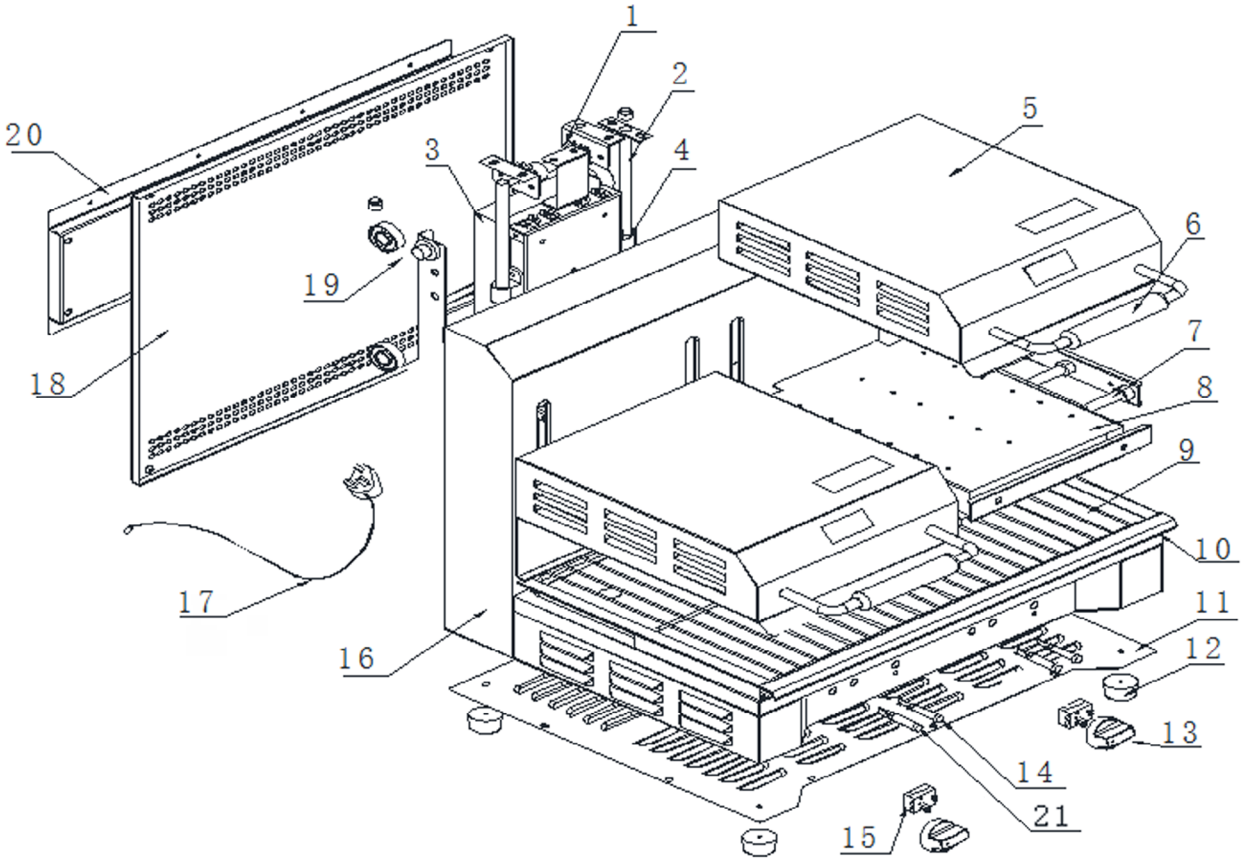

	Salamandre	Version : CSQA2P0317
	Référence : CSQA2P	

N° pièce	Description pièce	Référence
1	Essieu	0317CSQA2P1
2	Axe montée/descente	0317CSQA1P2
3	Dalle	0317CSQA2P3
4	Roue	0317CSQA1P4
5	Couvercle	0317CSQA2P5
6	Poignée	0317CSQA2P6
7	Résistance	0317CSQA2P7
8	Plaque intérieure	0317CSQA2P8
9	Grille	0317CSQA2P9
10	Plateau	0317CSQA2P10
11	Plaque inférieure	0317CSQA2P11
12	Pied	0317CSQA1P14
13	Bouton thermostat	0317PASPMIP5
14	Voant vert	0317PDCR35E13
15	Thermostat	0317CSQA1P13
16	Base	0317CSQA2P16
17	Cordon d'alimentation	0317CSQA1P17
18	Plaque arrière	0317CSQA2P18
19	Roue	0317CSQA1P19
20	Accroche mural	0317CSQA2P20
21	Voyant lumineux rouge	0317PDCR35E14