casselin	Salamandre à quartz avec plafond mobile GN1/1	Version : CSQAGN110317
	Référence : CSQAGN11	

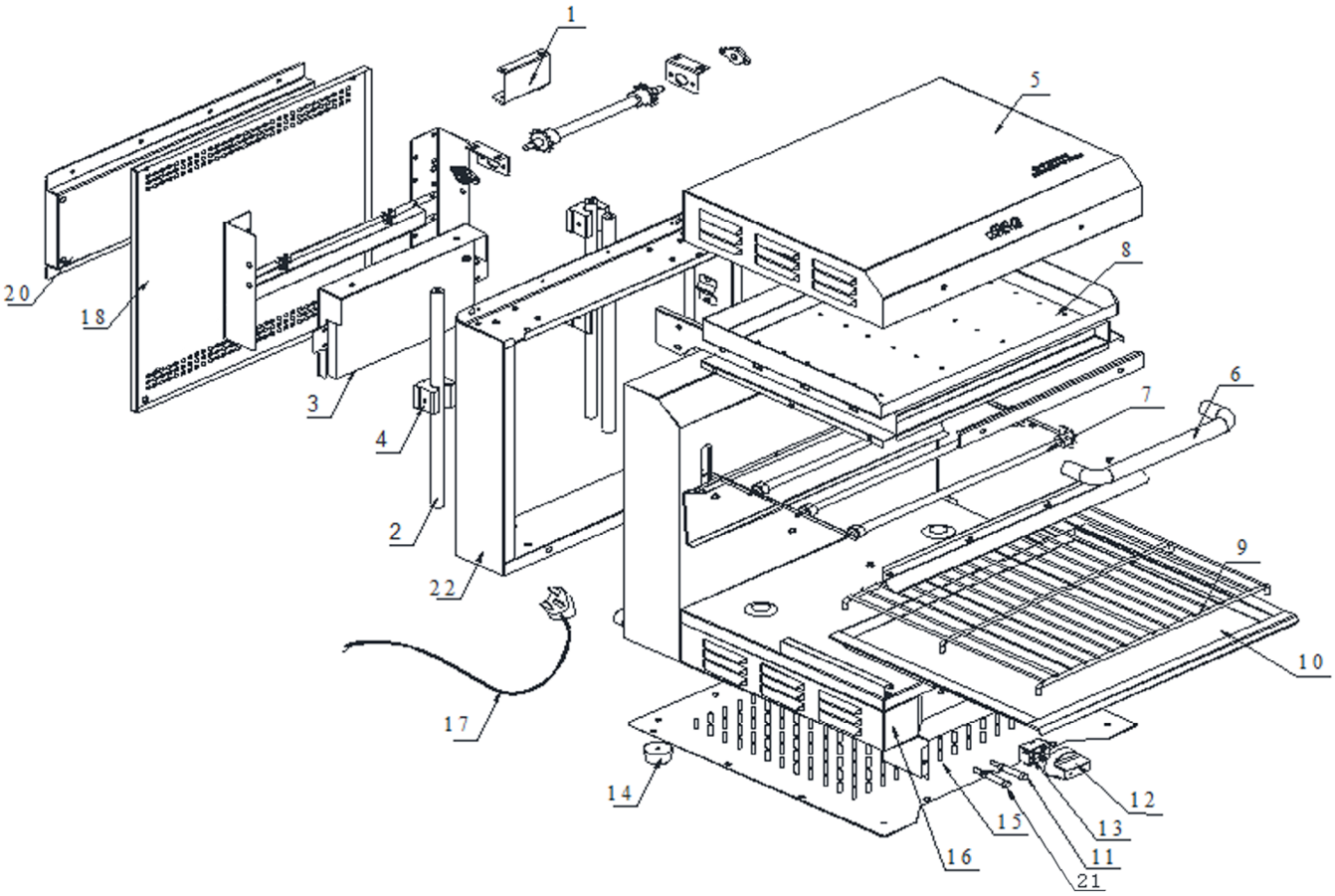

	Salamandre	Version : CSQAGN110317
	Référence : CSQAGN11	

N° pièce	Description pièce	Référence
1	Essieu	0317CSQAGN111
2	Axe montée/descente	0317CSQAGN112
3	Dalle	0317CSQAGN113
4	Roue	0317CSQAGN114
5	Couvercle	0317CSQAGN115
6	Poignée	0317CSQA1P6
7	Résistance	0317CSQAGN117
8	Plaque intérieure	0317CSQAGN118
9	Grille	0317CSQAGN119
10	Plateau	0317CSQAGN1110
11	Voyant vert	0317PDCR35E13
12	Bouton thermostat	0317PASPMIP5
13	Thermostat	0317CSQA1P13
14	Pied	0317CSQA1P14
15	Plaque inférieure	0317CSQAGN1115
16	Base	0317CSQAGN1116
17	Cordon d'alimentation	0317CSQA1P17
18	Plaque arrière	0317CSQAGN1118
20	Accroche mural	0317CSQAGN1120
21	Voyant rouge	0317PDCR35E14